COPYRIGHT © Hangzhou EZVIZ Software Co., Ltd.. ALL RIGHTS RESERVED.
Any and all information, including, among others, wordings, pictures, graphs are the properties of Hangzhou EZVIZ Software Co., Ltd. (hereinafter referred to as “EZVIZ”). This user manual (hereinafter referred to as “the Manual”) cannot be reproduced, changed, translated, or distributed, partially or wholly, by any means, without the prior written permission of EZVIZ. Unless otherwise stipulated, EZVIZ does not make any warranties, guarantees or representations, express or implied, regarding to the Manual.

About this Manual

The Manual includes instructions for using and managing the product. Pictures, charts, images and all other information hereinafter are for description and explanation only. The information contained in the Manual is subject to change, without notice, due to firmware updates or other reasons. Please find the latest version in the EZVIZ ™ website (http://www.ezvizlife.com).

Revision Record

New release – January, 2019

Trademarks Acknowledgement

EZVIZ ™, ™, and other EZVIZ’s trademarks and logos are the properties of EZVIZ in various jurisdictions. Other trademarks and logos mentioned below are the properties of their respective owners.

Legal Disclaimer

TO THE MAXIMUM EXTENT PERMITTED BY APPLICABLE LAW, THE PRODUCT DESCRIBED, WITH ITS HARDWARE, SOFTWARE AND FIRMWARE, IS PROVIDED “AS IS”, WITH ALL FAULTS AND ERRORS, AND EZVIZ MAKES NO WARRANTIES, EXPRESS OR IMPLIED, INCLUDING WITHOUT LIMITATION, MERCHANTABILITY, SATISFACTORY QUALITY, FITNESS FOR A PARTICULAR PURPOSE, AND NON-INFRINGEMENT OF THIRD PARTY. IN NO EVENT WILL EZVIZ, ITS DIRECTORS, OFFICERS, EMPLOYEES, OR AGENTS BE LIABLE TO YOU FOR ANY SPECIAL, CONSEQUENTIAL, INCIDENTAL, OR INDIRECT DAMAGES, INCLUDING, AMONG OTHERS, DAMAGES FOR LOSS OF BUSINESS PROFITS, BUSINESS INTERRUPTION, OR LOSS OF DATA OR DOCUMENTATION, IN CONNECTION WITH THE USE OF THIS PRODUCT, EVEN IF EZVIZ

HAS BEEN ADVISED OF THE POSSIBILITY OF SUCH DAMAGES.
TO THE MAXIMUM EXTENT PERMITTED BY APPLICABLE LAW, IN NO EVENT SHALL EZVIZ'S TOTAL LIABILITY FOR ALL DAMAGES EXCEED THE ORIGINAL PURCHASE PRICE OF THE PRODUCT.
EZVIZ DOES NOT UNDERTAKE ANY LIABILITY FOR PERSONAL INJURY OR PROPERTY DAMAGE AS THE RESULT OF PRODUCT INTERRUPTION OR SERVICE TERMINATION CAUSED BY: A) IMPROPER INSTALLATION OR USAGE OTHER THAN AS REQUESTED; B) THE PROTECTION OF NATIONAL OR PUBLIC INTERESTS; C) FORCE MAJEURE; D) YOURSELF OR THE THIRD PARTY, INCLUDING WITHOUT LIMITATION, USING ANY THIRD PARTY'S PRODUCTS, SOFTWARE, APPLICATIONS, AND AMONG OTHERS.
REGARDING TO THE PRODUCT WITH INTERNET ACCESS, THE USE OF PRODUCT SHALL BE WHOLLY AT YOUR OWN RISKS. EZVIZ SHALL NOT TAKE ANY RESPONSIBILITES FOR ABNORMAL OPERATION, PRIVACY LEAKAGE OR OTHER DAMAGES RESULTING FROM CYBER ATTACK, HACKER ATTACK, VIRUS INSPECTION, OR OTHER INTERNET SECURITY RISKS; HOWEVER, EZVIZ WILL PROVIDE TIMELY TECHNICAL SUPPORT IF REQUIRED.SURVEILLANCE LAWS AND DATA PROTECTION LAWS VARY BY JURISDICTION. PLEASE CHECK ALL RELEVANT LAWS IN YOUR JURISDICTION BEFORE USING THIS PRODUCT IN ORDER TO ENSURE THAT YOUR USE CONFORMS TO THE APPLICABLE LAW. EZVIZ SHALL NOT BE LIABLE IN THE EVENT THAT THIS PRODUCT IS USED WITH ILLEGITIMATE PURPOSES.
IN THE EVENT OF ANY CONFLICTS BETWEEN THE ABOVE AND THE APPLICABLE LAW, THE LATTER PREVAILS.

패키지 구성품

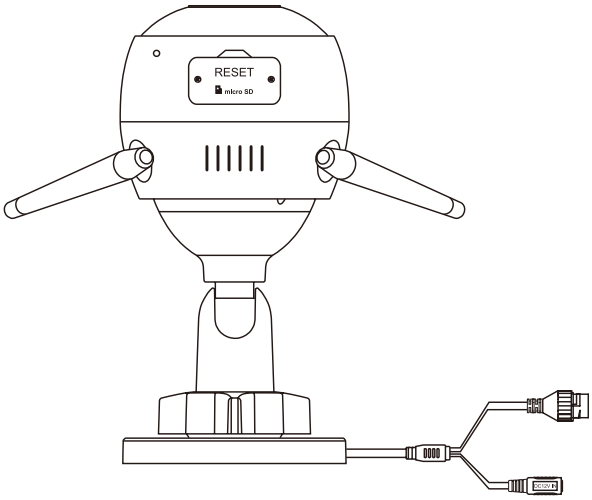

Wi-Fi 카메라

또는

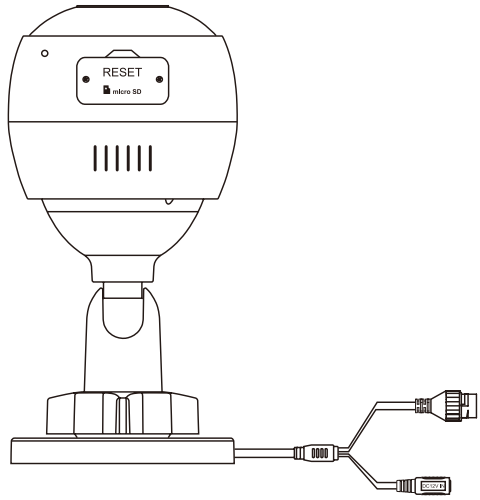

PoE 카메라

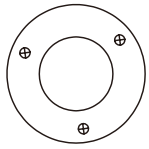

드릴 템플릿

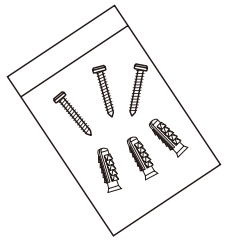

나사 세트

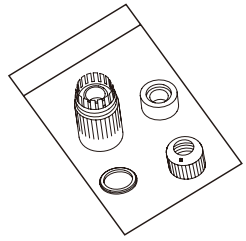

방수 키트

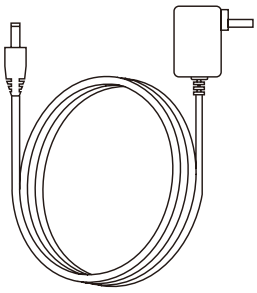

전원 어댑터

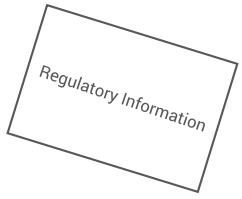

규제 정보

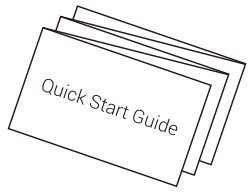

빠른 시작 가이드

- 카메라 외관은 구매한 실제 모델에 따라 다를 수 있습니다.
- PoE 카메라 모델에는 전원 어댑터가 포함되어 있지 않습니다.

기본 사항

Wi-Fi 카메라

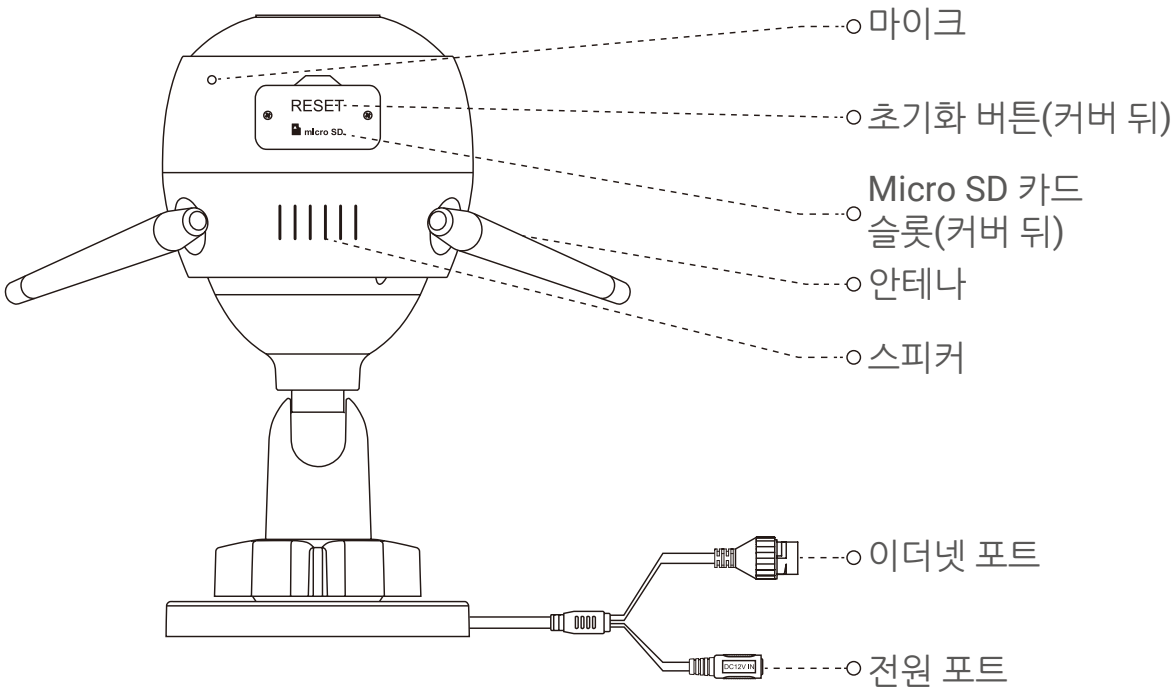

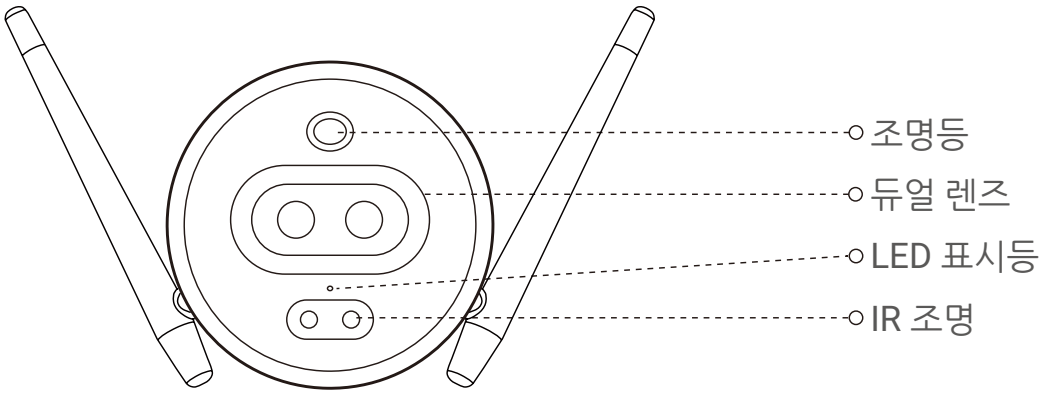

명칭	설명
LED 표시등	• 빨간색 켜짐: 카메라가 시작 중입니다. • 빨간색으로 천천히 깜박임: Wi-Fi 연결에 실패했습니다. • 빨간색으로 빠르게 깜박임: 카메라 비정상(예: 마이크로 SD 카드 오류). • 파란색이 계속 켜져있음: EZVIZ 앱에서 비디오를 재생합니다. • 파란색으로 천천히 깜박임: 카메라가 올바르게 작동 중입니다. • 파란색으로 빠르게 깜박임: 카메라에 Wi-Fi를 연결할 준비가 되었습니다.

기본 사항

PoE 카메라

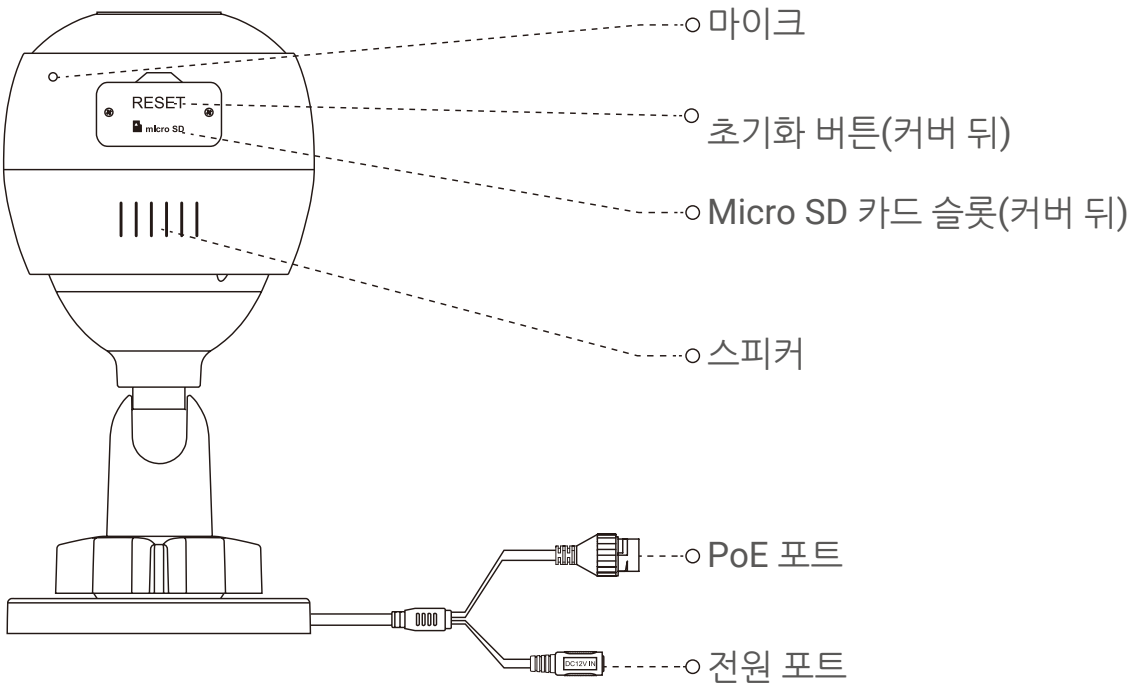

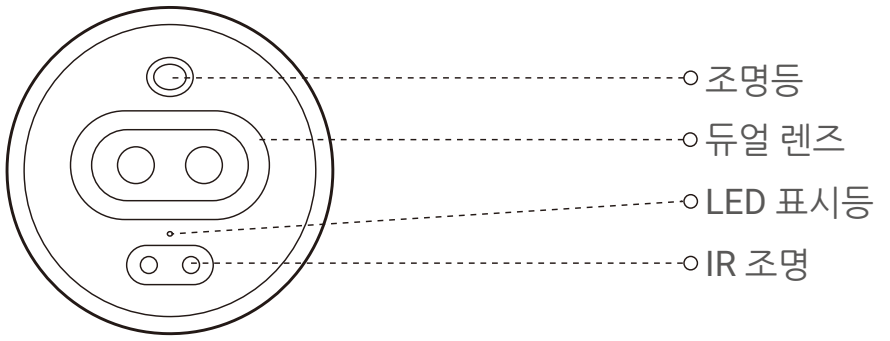

명칭	설명
LED 표시등	• 빨간색 켜짐: 카메라가 시작 중입니다. • 빨간색으로 천천히 깜박임: 네트워크 연결에 실패했습니다. • 빨간색으로 빠르게 깜박임: 카메라 비정상(예: 마이크로 SD 카드 오류). • 파란색이 계속 켜져있음: EZVIZ 앱에서 비디오를 재생합니다. • 파란색으로 천천히 깜박임: 카메라가 올바르게 작동 중입니다.

EZVIZ 앱 설치

1. 2.4GHz 네트워크를 사용해 모바일 폰을 Wi-Fi에 연결합니다.
2. App Store 또는 Google Play(TM)에서 "EZVIZ"를 검색합니다.
3. EZVIZ 앱을 다운로드해 설치합니다.
4. 앱을 실행하고 EZVIZ 사용자 계정을 등록합니다.

설정

다음 단계에 따라 카메라를 설정합니다.

1. 카메라 전원을 켭니다.
2. EZVIZ 앱 사용자 계정에 로그인합니다.
3. 카메라를 인터넷에 연결합니다.
4. 카메라를 EZVIZ 계정에 추가합니다.

Wi-Fi 카메라 설정은 어떻게 하나요?

1 전원 켜기

단계:

1. 전원 어댑터 케이블을 카메라 전원 포트에 연결합니다.
2. 전원 어댑터 플러그를 전기 콘센트에 꽂습니다.

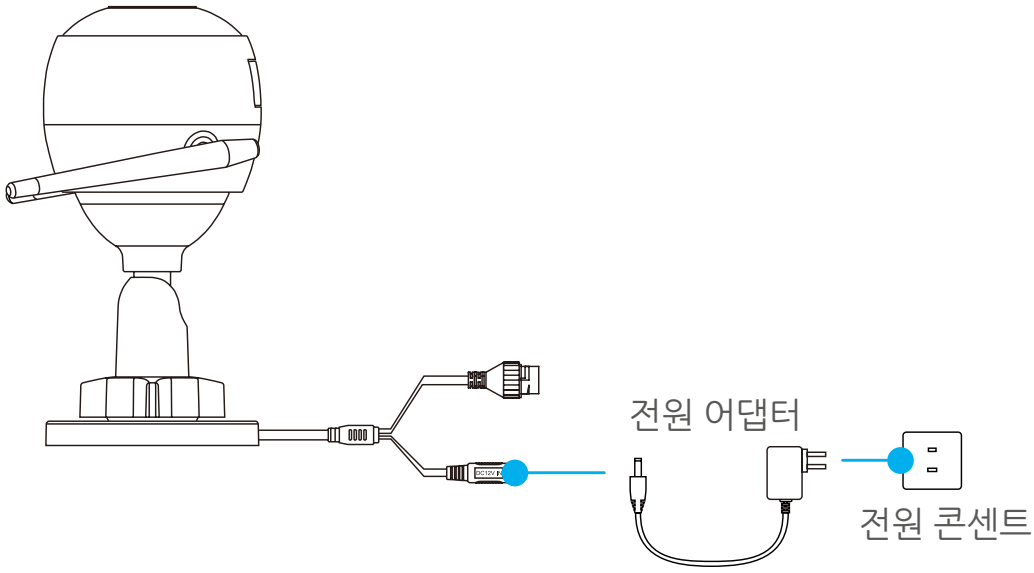

LED가 파란색으로 빠르게 깜박이면 카메라 전원이 켜져 있고 Wi-Fi 구성이 준비되었음을 나타냅니다.

2 네트워크에 연결하기

- 무선 연결: 카메라를 Wi-Fi에 연결합니다. **옵션 1**을 참고하십시오.
- 유선 연결: 카메라를 공유기에 연결합니다. **옵션 2**를 참고하십시오.

옵션 1: EZVIZ 앱을 사용하여 Wi-Fi를 구성합니다.

단계:

1. EZVIZ 앱을 사용해 계정에 로그인합니다.
2. 홈 화면의 오른쪽 상단 코너에 있는 “+”를 탭 해 QR 코드 스캔 페이지로 이동합니다.

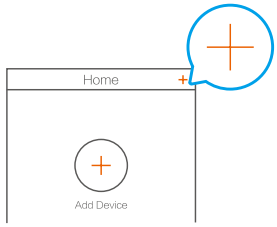

3. 빠른 시작 가이드의 표지 또는 카메라 본체에 있는 QR 코드를 스캔합니다.

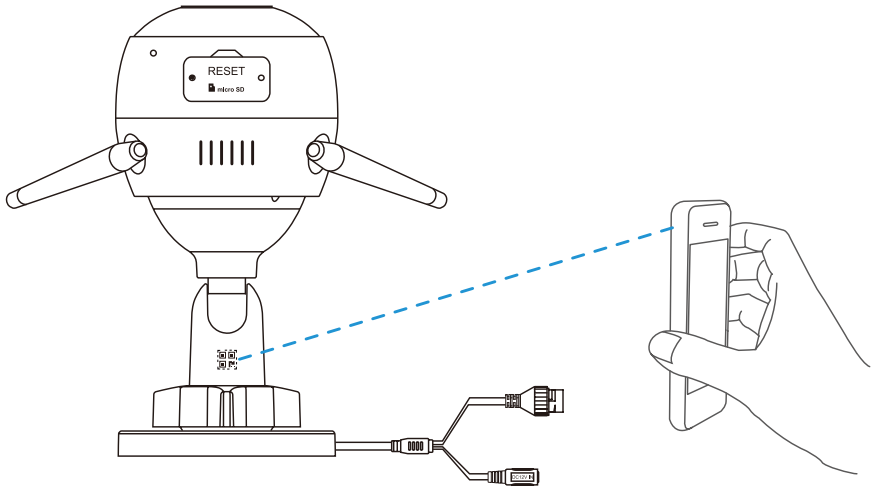

4. EZVIZ 앱 마법사를 따라 Wi-Fi 구성을 완료하십시오.

모바일 폰이 연결된 카메라와 동일한 Wi-Fi를 선택하여 연결합니다.

재시작하고 모든 특성을 기본값으로 설정하려면 초기화 버튼을 5초 동안 누릅니다.
다음의 경우 초기화 버튼을 5초 동안 누르십시오.
- 카메라가 Wi-Fi 네트워크 연결에 실패했습니다.
- 다른 Wi-Fi 네트워크로 변경하려고 합니다.

옵션 2: Wi-Fi 카메라를 공유기에 연결합니다.

단계:

1. 이더넷 케이블을 사용하여 공유기의 LAN 포트에 카메라를 연결합니다.

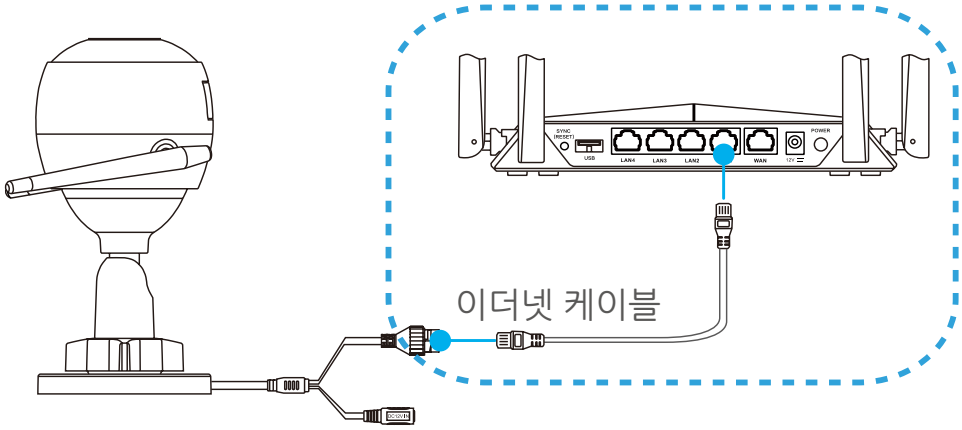

2. EZVIZ 앱을 사용해 계정에 로그인합니다.
3. 홈 화면의 오른쪽 상단 코너에 있는 “+”를 탭 해 QR 코드 스캔 페이지로 이동합니다.

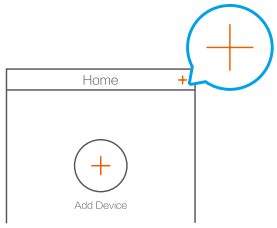

4. 빠른 시작 가이드의 표지 또는 카메라 본체에 있는 QR 코드를 스캔합니다.

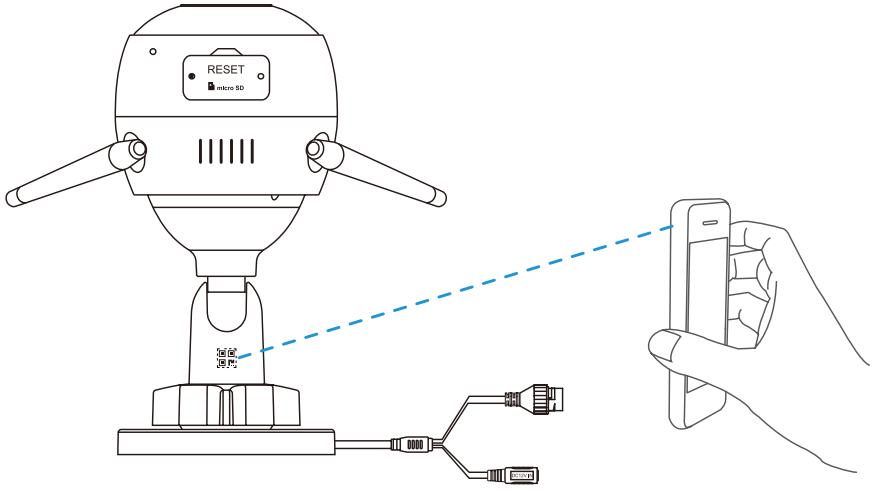

5. 마법사를 따라 EZVIZ 앱에 카메라를 추가합니다.

PoE 카메라는 어떻게 설정하나요?

옵션 1: PoE 카메라를 PoE 스위치/NVR에 연결합니다.

단계:

1. 이더넷 케이블을 카메라의 PoE 포트에 연결합니다.
2. 이더넷 케이블의 다른 한쪽은 PoE 스위치 또는 NVR의 PoE 포트에 연결합니다.
3. 이더넷 케이블을 통해 PoE 스위치 또는 NVR의 LAN 포트를 공유기의 LAN 포트에 연결합니다.

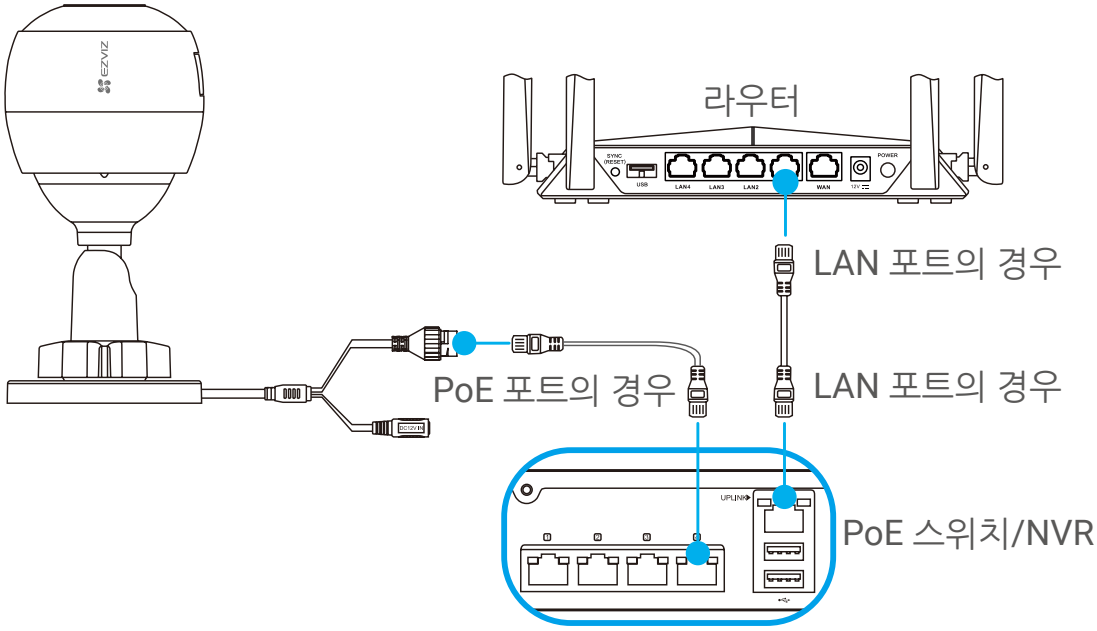

PoE 스위치, NVR 및 이더넷 케이블은 패키지에 포함되어 있지 않습니다.

4. EZVIZ 앱을 사용해 계정에 로그인합니다.
5. 홈 화면의 오른쪽 상단 코너에 있는 “+”를 탭 해 QR 코드 스캔 페이지로 이동합니다.

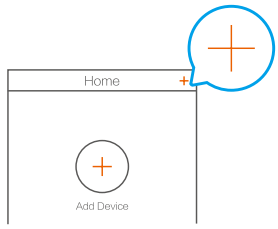

6. 빠른 시작 가이드의 표지 또는 카메라 본체에 있는 QR 코드를 스캔합니다.
7. 마법사를 따라 EZVIZ 앱에 카메라를 추가합니다.

옵션 2: PoE 카메라를 공유기에 연결합니다.

단계:

1. 전원 어댑터 케이블(별도 판매)을 카메라의 전원 포트에 연결합니다.
2. 전원 어댑터 플러그를 전기 콘센트에 꽂습니다.
3. 이더넷 케이블을 카메라의 PoE 포트에 연결합니다.
4. 이더넷 케이블의 다른 한쪽을 공유기의 LAN 포트에 연결합니다.

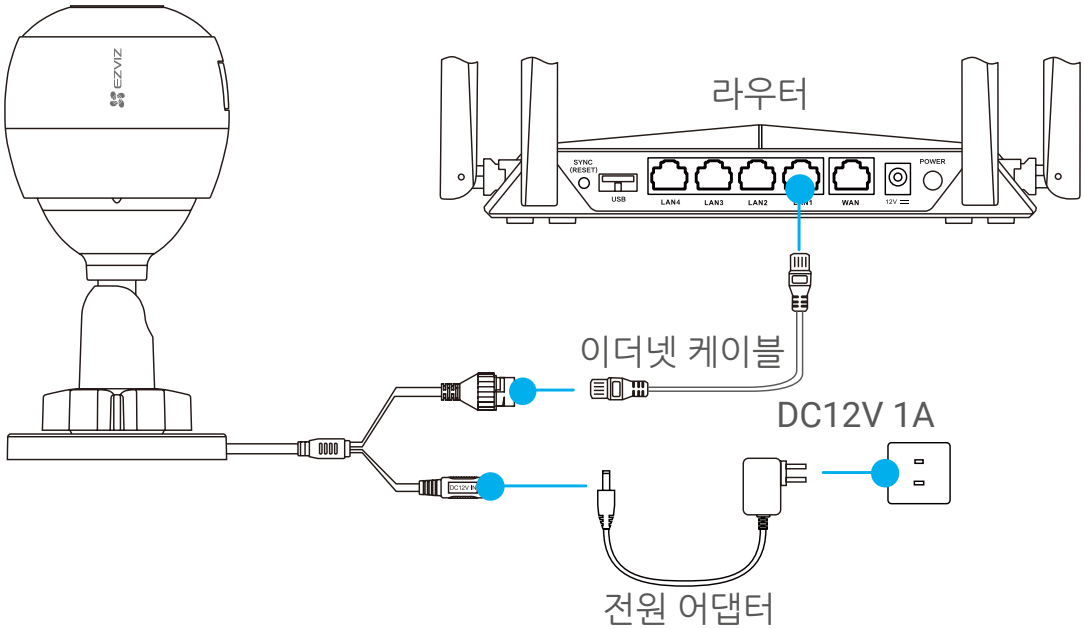

이더넷 케이블은 패키지에 포함되어 있지 않습니다.

5. EZVIZ 앱을 사용해 계정에 로그인합니다.
6. 홈 화면의 오른쪽 상단 코너에 있는 “+”를 탭 해 QR 코드 스캔 페이지로 이동합니다.

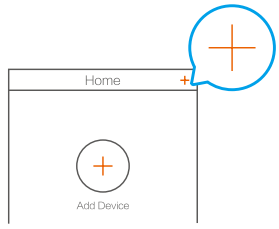

7. 빠른 시작 가이드의 표지 또는 카메라 본체에 있는 QR 코드를 스캔합니다.
8. 마법사를 따라 EZVIZ 앱에 카메라를 추가합니다.

이 기기는 가정용으로 전자파적합등록을 한 기기로서 주거지역은 물론 모든 지역에서 사용할 수 있습니다. 위와 같은 무선설비는 전파혼선의 가능성이 있으므로 인명안전과 관련된 서비스는 할 수 없습니다.

설치(선택 사항)

1 마이크로 SD 카드 설치(선택 사항)

1. 카메라 커버를 엽니다.
2. 아래 그림과 같이 Micro SD 카드(별도 판매)를 카드 슬롯에 삽입합니다.
3. 커버를 다시 닫습니다.

마이크로 SD 카드를 삽입한 후, 사용하기 전에 EZVIZ 앱에서 카드를 초기화해야 합니다.

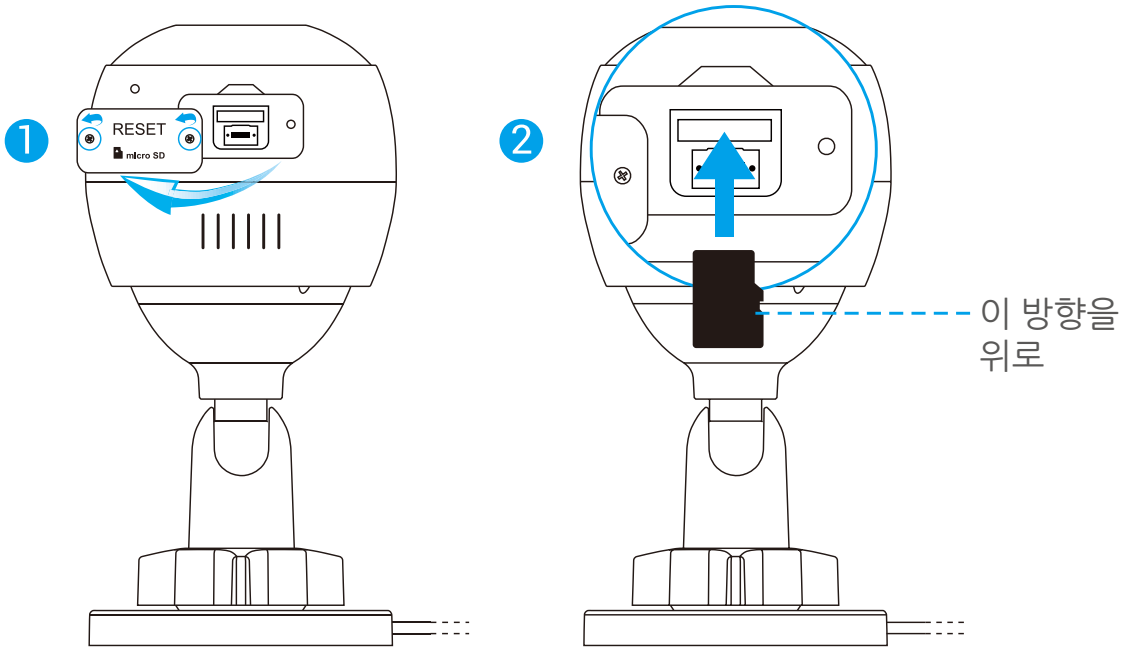

4. EZVIZ 앱에서 Device Settings(장치 설정) 인터페이스의 Storage Status(저장소 상태)를 클릭하여 SD 카드 상태를 확인합니다.
5. 메모리 카드 상태가 Uninitialized(초기화되지 않음)로 표시되면 탭하여 초기화합니다.

상태가 Normal(정상)로 변경되면 비디오를 저장할 수 있습니다.

2 카메라 설치

본 카메라는 벽면 또는 천장에 설치할 수 있습니다. 여기에서는 벽면 설치를 예로 들어 설명합니다.

- 권장 설치 높이: 3미터(10피트).
- 벽/천장이 카메라 무게의 3배를 견딜 수 있는지 확인합니다.
- 카메라 렌즈에 직접 많은 빛이 들어오는 곳에 카메라를 배치하지 않도록 합니다.

- 카메라를 설치하려는 자리에 드릴 템플릿을 놓습니다.
- (시멘트 벽/천장만 해당) 템플릿을 따라 드릴로 나사 구멍을 뚫고 3개의 앵커를 삽입합니다.
- 템플릿을 따라 3개의 금속 나사를 사용해서 카메라를 고정합니다.

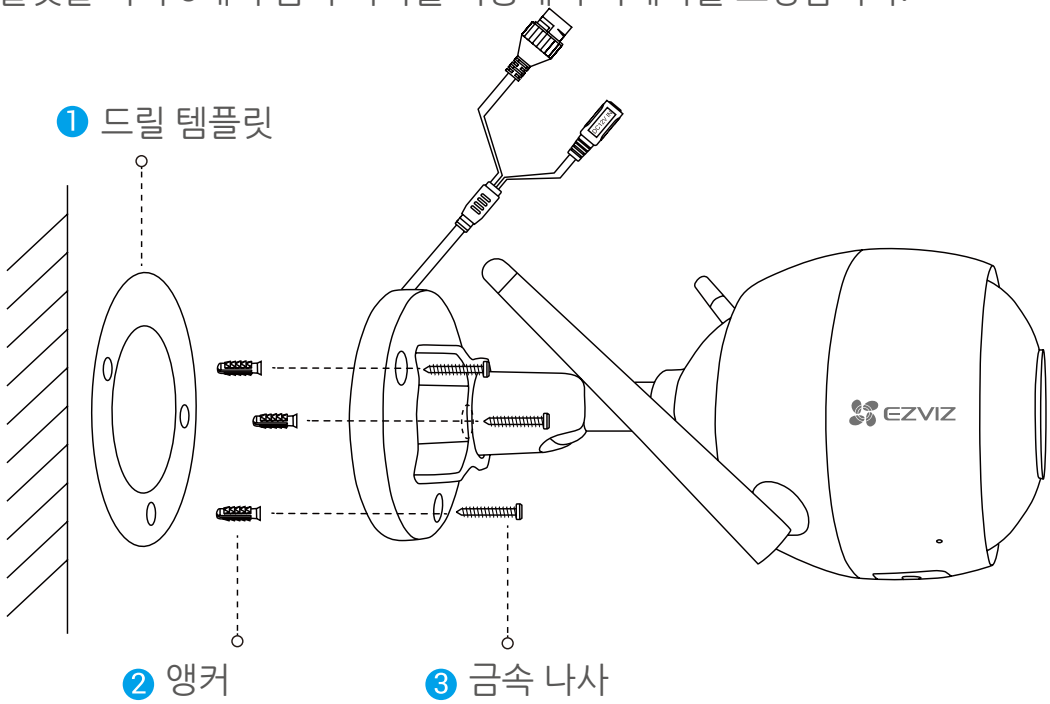

필요한 경우 카메라 베이스를 설치한 후 드릴 템플릿을 떼어내 주십시오.

3 감시 각도 조정

- 조절 나사를 풉니다.
- 카메라 시야를 가장 잘 확보할 수 있도록 감시 각도를 조정합니다.
- 조절 나사를 조입니다.

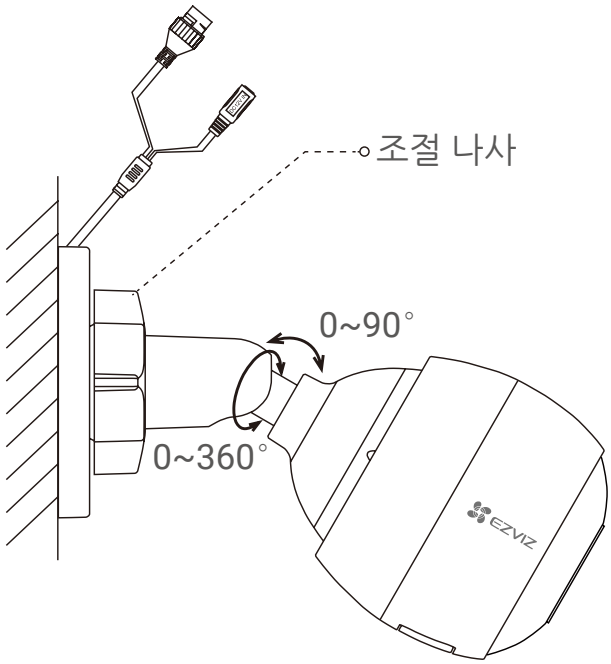

Micro SD 카드 슬롯이 아래로 향하도록 하십시오.

자세한 정보를 알아보시려면 www.ezvizlife.com을 방문해 주십시오.