EZVIZ

RE5P

Aspirateur robot

AVERTISSEMENT RELATIF À LA SÉCURITÉ

PRÉCAUTIONS DE SÉCURITÉ DU PRODUIT

Avant d'utiliser ce produit, lisez attentivement tout le contenu de ce manuel, installez l'appareil en suivant les instructions et conservez ce manuel de manière adéquate à des fins de référence. Pour réduire toute blessure, notamment le risque d'incendie ou d'électrocution, respectez les exigences d'utilisation ci-dessous :

- Cet appareil n'est pas destiné aux personnes (y compris les enfants) dont les capacités physiques, sensorielles ou mentales sont réduites, ou ayant peu d'expérience et de connaissances en rapport avec le produit, sauf si elles ont été supervisées ou formées par une personne chargée de leur sécurité à utiliser l'appareil. Les enfants doivent être surveillés pour les empêcher de jouer avec l'appareil.
- Sur le marché européen, cet appareil peut être utilisé à partir de 8 ans et par des personnes dont les capacités physiques, sensorielles ou mentales sont réduites, ou ayant peu d'expérience et de connaissances en rapport avec le produit du moment qu'elles ont été supervisées ou formées à utiliser l'appareil en toute sécurité et qu'elles comprennent les risques encourus. Le nettoyage et l'entretien ne doivent pas être effectués par des enfants sans surveillance. Les enfants ne doivent pas jouer avec l'appareil.
- N'aspirez pas de substances à haute température (allumettes ou mégots de cigarette non éteints, cendres chaudes, etc.), de substances superfines (chaux, ciment, sciure de bois, enduit de plâtre, cendres et toner), de gros fragments coupants aux formes irrégulières (tels que des bris de verre).
- Aucune action n'est nécessaire si vous devez faire passer la fréquence du produit de 50 à 60 Hz. Il s'adapte à la fois à du 50 Hz et du 60 Hz.
- Si le cordon d'alimentation est endommagé, celui-ci doit être remplacé par le fabricant, son agent de réparation ou une personne qualifiée afin d'éviter tout risque.
- Pour la recharge, veuillez utiliser la station de vidage automatique ZD21 proposée par EZVIZ.

- AVERTISSEMENT : pour réduire les risques d'électrocution, ne l'utilisez pas à l'extérieur ou sur des surfaces humides et dans des environnements commerciaux ou industriels.
- AVERTISSEMENT : Pour réduire les risques d'électrocution, n'utilisez qu'à l'intérieur.
- AVERTISSEMENT : Pour réduire les risques d'électrocution, débranchez l'appareil avant toute opération d'entretien.

- Ne regardez pas directement l'interface optique lorsque l'appareil fonctionne.
- Laser de classe 1, sortie 1,5 mW, longueur d'onde 760 à 810 nm, CEI 60825-1:2014.
- Cet appareil contient un laser de classe 1, qui est sûr dans des circonstances raisonnablement prévisibles.
- ATTENTION : la modification arbitraire de la fonction ou des performances du module optique sans respecter les dispositions de ce manuel peut entraîner un danger de rayonnement laser.
- La station de vidage automatique ne peut charger que des batteries au lithium-ion ne contenant pas plus de 4 cellules avec une capacité nominale ne dépassant pas 4 930 mAh.
- La station de vidage automatique ne peut pas charger des batteries non rechargeables.

UTILISATION ADÉQUATE DE L'APPAREIL

- L'appareil est uniquement utilisé pour le nettoyage du sol dans un environnement domestique et ne doit pas être utilisé dans un environnement extérieur (tel qu'un balcon ouvert), un environnement non terrestre (tel qu'un escalier) et un environnement industriel.
- N'utilisez pas l'appareil dans un environnement suspendu (tels que les duplex, les balcons ouverts et le haut des meubles) sans installations de protection.

- Les enfants ne sont pas autorisés à utiliser l'appareil comme un jouet. Veuillez tenir les enfants et les animaux domestiques éloignés de l'appareil lorsque vous l'utilisez. Ne placez pas d'accessoires tels que la brosse latérale à un endroit accessible aux enfants, afin d'éviter qu'ils ne les mangent par erreur. Ne placez pas les enfants et les animaux domestiques sur le corps de l'appareil.
- N'utilisez pas l'appareil dans un environnement comportant un feu ouvert ou des objets fragiles.
- N'utilisez pas l'appareil sur des sols gorgés d'eau ou mouillés.
- N'utilisez pas l'appareil dans un environnement où la température est supérieure à 40 °C ou inférieure à 0 °C.
- N'utilisez pas l'appareil pour nettoyer des matériaux inflammables (tels que l'essence et le toner). N'utilisez pas l'appareil dans une zone où se trouvent des matériaux inflammables.
- N'utilisez pas l'appareil pour nettoyer des objets brûlants, tels que des allumettes, des cigarettes et d'autres objets susceptibles de provoquer un incendie.
- N'utilisez pas l'appareil pour aspirer de grosses pierres, des déchets de papier et d'autres éléments qui pourraient bloquer l'appareil. Lorsque l'orifice d'aspiration est bloqué, nettoyez l'appareil à temps et retirez la poussière, le coton, les cheveux, etc. de l'orifice d'aspiration.
- N'utilisez que les accessoires recommandés ou vendus par le fabricant. N'utilisez pas les batteries ou la station d'accueil d'un tiers et n'utilisez pas de batteries ou de station d'accueil endommagées.
- Mettez au rebut les batteries usagées conformément aux lois et réglementations locales.
- Ne brûlez en aucun cas l'appareil, car la batterie peut provoquer une explosion.
- Si la surface arrière du robot est trop poussiéreuse, cela affectera la recharge du robot. Il est recommandé de la nettoyer régulièrement ou selon les besoins. Il est également recommandé d'utiliser une serviette en papier ou un chiffon doux et sec pour la nettoyer.

- Si la surface du capteur de bord sur le côté du robot est contaminée par beaucoup de poussière, cela affectera la posture et l'effet de positionnement cartographique du robot lorsqu'il se déplace le long du mur. Il est recommandé de la nettoyer régulièrement ou selon les besoins. Étant donné que le capteur est situé à l'intérieur du boîtier, il est recommandé d'utiliser un souffleur d'air, une serviette en papier ou un chiffon doux et sec pour nettoyer la caméra afin d'essuyer le capteur. Ne mettez pas vos doigts dans le capteur pour le nettoyer.
- La partie inférieure du robot peut être facilement contaminée par de la poussière, il est donc recommandé de la nettoyer régulièrement ou selon les besoins.
- Veuillez utiliser l'appareil conformément aux instructions du manuel. Toute perte ou blessure causée par une utilisation inappropriée est à la charge de l'utilisateur.
- Ne touchez pas la fiche ou toute partie sous tension du produit les mains mouillées pour éviter tout risque d'électrocution.
- Si vous n'utilisez pas l'appareil pendant une longue période, éteignez-le et débranchez la prise de recharge.

Réglementation

Ce produit, et le cas échéant, les accessoires fournis sont marqués « CE » et sont par conséquent conformes aux normes européennes harmonisées applicables énumérées dans la directive sur les équipements radio 2014/53/UE, la directive CEM 2014/30/UE, la directive RoHS 2011/65/UE, la directive ErP 2009/125/CE et la directive sur les basses tensions 2014/35/UE.

2012/19/UE (directive DEEE) : dans l'Union européenne, les produits portant ce pictogramme ne doivent pas être déposés dans une décharge municipale où le tri des déchets n'est pas pratiqué. Pour un recyclage adéquat, remettez ce produit à votre revendeur lors de l'achat d'un nouvel équipement équivalent, ou déposez-le dans un lieu de collecte prévu à cet effet. Pour de plus amples informations, visitez le site Web : www.recyclethis.info.

2006/66/CE et son amendement 2013/56/UE (directive sur les batteries) : ce produit renferme une pile qui ne doit pas être déposée dans une décharge municipale où le tri des déchets n'est pas pratiqué, dans l'Union européenne. Pour plus de précisions sur la pile, reportez-vous à sa documentation. La pile porte le pictogramme ci-contre, qui peut inclure la mention Cd (cadmium), Pb (plomb) ou Hg (mercure). Pour la recycler correctement, renvoyez-la à votre revendeur ou déposez-la dans un point de collecte prévu à cet effet. Pour de plus amples informations, visitez le site Web : www.recyclethis.info

DÉCLARATION DE CONFORMITÉ

Hangzhou EZVIZ Software Co., Ltd. déclare par la présente que l'équipement radio de type [CS-RE5P-TWT2] est conforme à la directive européenne 2014/53/UE et au règlement britannique de 2017 sur les équipements radio. Le texte intégral de la déclaration de conformité dans l'UE et au Royaume-Uni est disponible à l'adresse suivante : https://www.ezviz.com/page/declaration-of-conformity.

EXPOSITION AUX RADIOFRÉQUENCES (RF)

Les bandes de fréquence et les limites nominales de la puissance transmise (rayonnée ou par conduction) applicables à ce dispositif radio sont les suivantes :

Bande	Wi-Fi 2,4 GHz
Fréquence	De 2,412 GHz à 2,472 GHz
Puissance transmise [PIRE]	≤100 mW

Paramètres techniques

⧈	Classe II
⎓	Courant continu
~	Courant alternatif
	Destiné à un usage intérieur.
	Avant de charger l'appareil, lisez les instructions.

Robot

Modèle	CS-RE5P-TWT2
Dimension globale	345 x 345 x 95 mm
Capacité de la batterie	4 930 mA h
Poids	Env. 3,09 kg
Tension nominale de la batterie	14,76 V
Entrée nominale	24 V ⎓ 1,5 A max.
Puissance nominale	45 W

Base de vidage automatique

Modèle	ZD21
Tension d'entrée nominale	220 à 240 V~, 50/60 Hz
Sortie nominale	24 V ⎓ 1,5 A max.
Puissance nominale	950 W
Dimensions	220 x 180 x 380 mm

© Hangzhou EZVIZ Software Co., Ltd. Tous droits réservés.
Toutes les informations (y compris, entre autres, les libellés, les images, les graphiques) appartiennent à Hangzhou EZVIZ Software Co., Ltd. (ci-après dénommée « EZVIZ »). Ce manuel de l'utilisateur (ci-après dénommé « le manuel ») ne peut pas être reproduit, modifié, traduit ou publié, en partie ou dans sa totalité, en aucune façon que ce soit, sans l'autorisation écrite préalable de EZVIZ. Sauf disposition contraire, EZVIZ ne donne aucune garantie ou ne fait aucune représentation, expresse ou implicite, concernant le manuel.

À propos de ce manuel

Ce manuel fournit des instructions d'utilisation et de gestion du produit. Les images, les tableaux, les figures et toutes les autres informations ci-après ne sont donnés qu'à titre de description et d'explication. Les informations contenues dans ce manuel sont modifiables sans préavis, en raison d'une mise à jour d'un micrologiciel ou pour d'autres raisons. Vous trouverez la dernière version de ce manuel sur le site Internet EZVIZ™ (http://www.ezviz.com).

Révisions

Nouvelle publication – Janvier 2023

Reconnaissance des marques de commerce

EZVIZ™, ™ et d'autres marques de commerce et logos d'EZVIZ appartiennent à EZVIZ dans divers pays. Toutes les autres marques et tous les logos mentionnés ci-après appartiennent à leurs propriétaires respectifs.

Mentions légales

DANS LES LIMITES PRÉVUES PAR LA LOI EN VIGUEUR, LE PRODUIT DÉCRIT, AVEC SON MATÉRIEL, LOGICIEL ET MICROLOGICIEL, EST FOURNI « EN L'ÉTAT », AVEC CES FAIBLESSES ET ERREURS, ET EZVIZ N'OFFRE AUCUNE GARANTIE, EXPRESSE OU IMPLICITE, Y COMPRIS, ENTRE AUTRES, LES GARANTIES TACITES DE VALEUR MARCHANDE ET D'ADÉQUATION À UN USAGE SPÉCIFIQUE ET DE NON-VIOLATION DES DROITS DE TIERS. EZVIZ, SES DIRIGEANTS, SES CADRES, SES EMPLOYÉS OU SES AGENTS NE PEUVENT EN AUCUN CAS ÊTRE TENUS POUR RESPONSABLES DES DOMMAGES IMMATÉRIELS, ACCESSOIRES, CONSÉCUTIFS OU INDIRECTS, Y COMPRIS LE MANQUE À GAGNER, LES INTERRUPTIONS D'ACTIVITÉ, LES PERTES D'INFORMATIONS COMMERCIALES, DÉCOULANT DE L'UTILISATION DE CE PRODUIT, MÊME SI EZVIZ EST INFORMÉE DE L'ÉVENTUALITÉ DE TELS PRÉJUDICES.

DANS LES LIMITES AUTORISÉES PAR LA LOI EN VIGUEUR, EN AUCUN CAS LA RESPONSABILITÉ TOTALE CUMULÉE D'EZVIZ NE DÉPASSERA LE PRIX D'ACHAT D'ORIGINE DU PRODUIT.

EZVIZ N'ASSUME AUCUNE RESPONSABILITÉ POUR LES DOMMAGES CORPORELS OU MATÉRIELS RÉSULTANT D'UNE PANNE DE PRODUIT OU D'UN ARRÊT DE SERVICE CAUSÉ PAR : A) UNE INSTALLATION INCORRECTE OU UNE UTILISATION AUTRE QUE CELLE DEMANDÉE ; B) LA PROTECTION DES INTÉRÊTS NATIONAUX OU PUBLICS ; C) UN CAS DE FORCE MAJEURE ; D) VOUS-MÊME OU UN TIERS, Y COMPRIS, MAIS SANS S'Y LIMITER, L'UTILISATION DE PRODUITS, LOGICIELS, APPLICATIONS ET AUTRES DE TIERS.

EN CE QUI CONCERNE LE PRODUIT AVEC UN ACCÈS À INTERNET, L'UTILISATION DU PRODUIT EST TOTALEMENT À VOS PROPRES RISQUES. EZVIZ N'ASSUMERA AUCUNE RESPONSABILITÉ POUR TOUT FONCTIONNEMENT ANORMAL, FUITES DE DONNÉES PRIVÉES OU AUTRES DOMMAGES RÉSULTANT DE CYBERATTAQUES, D'ATTAQUES DE PIRATES, DE VIRUS OU DE TOUT AUTRE RISQUE DE SÉCURITÉ LIÉ À INTERNET ; TOUTEFOIS, EZVIZ FOURNIRA UNE ASSISTANCE TECHNIQUE RAPIDE LE CAS ÉCHÉANT. LES LOIS SUR LA SÉCURITÉ ET LA PROTECTION DES DONNÉES VARIENT EN FONCTION DE VOTRE PAYS. VEUILLEZ APPLIQUER TOUTES LES LOIS DE VOTRE PAYS AVANT D'UTILISER CE PRODUIT AFIN DE GARANTIR UN USAGE CONFORME AU REGARD DE LA LOI. EZVIZ NE SERA PAS TENUE RESPONSABLE EN CAS D'UTILISATION DE CE PRODUIT À DES FINS ILLÉGALES.

EN CAS DE CONFLIT ENTRE LES DISPOSITIONS PRÉCÉDENTES ET LES LOIS EN VIGUEUR, CES DERNIÈRES PRÉVALENT.

Table des matières

Vue d'ensemble 9

Contenu de l'emballage 9

Base 10

Guide de démarrage rapide 14

Préparation 14

Connectez l'alimentation électrique à la station de vidage automatique 14

Retrait des dispositifs de protection 15

En charge 15

Ajouter de l'eau propre 17

Installez l'ensemble serpillière 18

Obtenir l'application EZVIZ 18

Ajout du Robot à l'application EZVIZ 19

Commencer à nettoyer 19

Opérations sur l'application EZVIZ 20

Fonctionnement de base 20

Allumer/éteindre 20

Mise en pause du nettoyage 21

Veille 21

Paramètres système 21

Maintenance de routine 21

Vider le Robot RE5P 22

Nettoyer/remplacer l'ensemble serpillière 23

Réservoir d'eau propre 24

Nettoyage de la brosse principale 24

Nettoyage/remplacement de la brosse latérale 25

Nettoyage de la roue universelle 26

Nettoyage des capteurs 27

Nettoyage de l'électrode de charge 27

Remplacement du sac à poussière 28

Nettoyage du conduit de poussière 28

Questions fréquentes 29
Liste des défauts 32
Annexe 33
Précautions environnementales 33
INFORMATIONS À L'ATTENTION DES MÉNAGES PRIVÉS 34

Vue d'ensemble

Contenu de l'emballage

1 aspirateur robot
(ci-après dénommée « Robot »)

1 station de vidage automatique

2 brosses latérales
(Une est préinstallée)

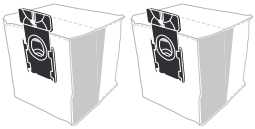

2 sacs à poussière jetables
(Une est préinstallée)

1 outil de nettoyage

2 filtres haute performance
(Une est préinstallée)

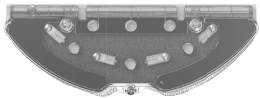

1 ensemble serpillière

1 tissu de serpillière

2 guides de démarrage rapide

1 Livret d'informations réglementaires

L'aspect réel du dispositif est celui du dispositif que vous avez acheté.

Base

Robot

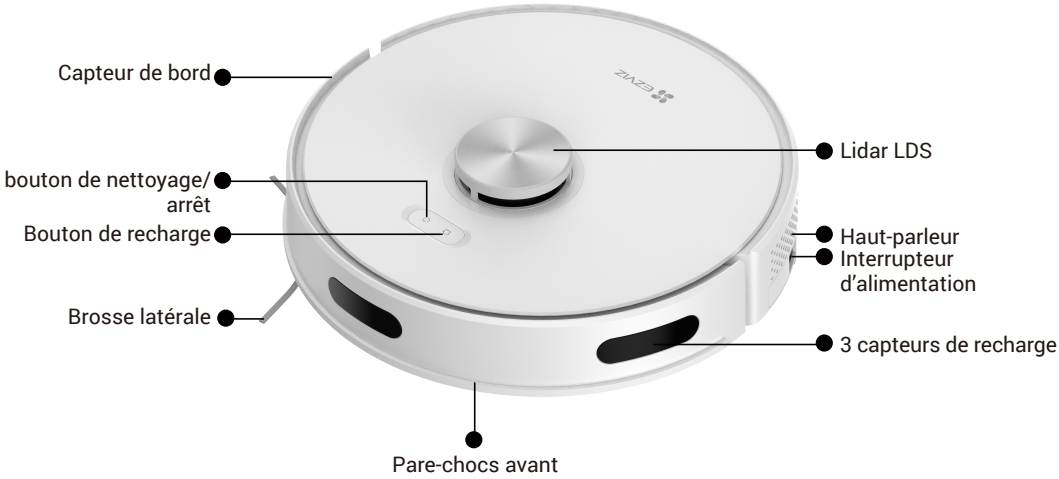

Interrupteur d'alimentation
À la première utilisation, veuillez mettre l'interrupteur d'alimentation de la position « O » à la position « I ».

Bouton		
	Bouton de recharge	• Appuyer une fois sur le bouton : retour à la charge
	bouton de nettoyage/arrêt	• Appuyer une fois sur le bouton : allumer le Robot/lancer le nettoyage complet de la maison (à partir du mode veille) • Appuyer 2 fois sur le bouton : commencer le nettoyage à point fixe • Appuyer et maintenir le bouton enfoncé pendant 4 s : éteindre le Robot
+	Bouton de nettoyage/ d'alimentation + Bouton de recharge	• Appuyer et maintenir le bouton enfoncé pendant 4 s : mode de configuration du réseau • Appuyer et maintenir enfoncé pendant 15 s : pour restaurer les paramètres d'usine

Voyant d'alimentation		
+	Voyant d'alimentation (sur la touche de nettoyage/ d'alimentation et la touche de recharge)	• Blanc : niveau de batterie ≥ 20 % • Rose : niveau de batterie < 20 % • Rouge : défaut ou anomalies • Clignotement lent en blanc : en charge

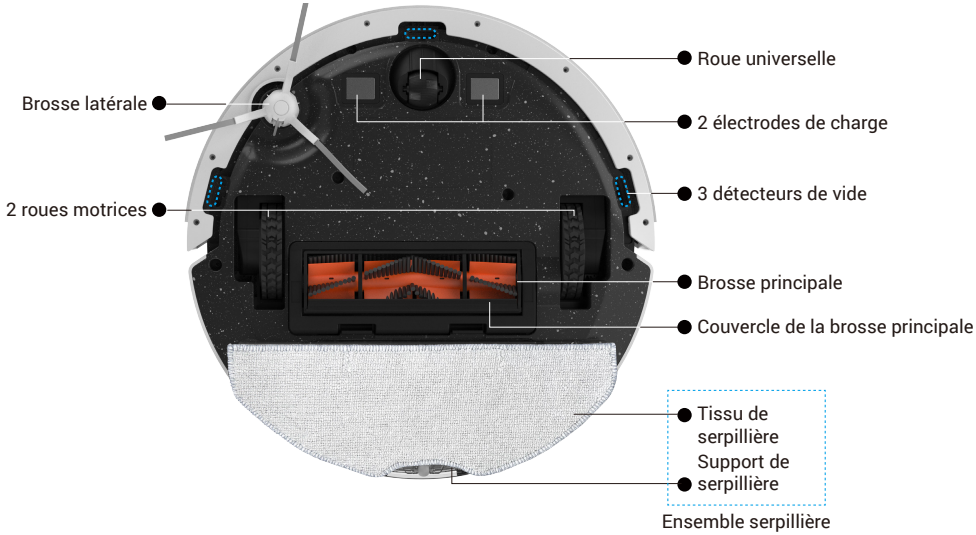
Roue universelle
Brosse latérale
2 électrodes de charge
2 roues motrices
3 détecteurs de vide
Brosse principale
Couvercle de la brosse principale
Tissu de serpillière
Support de serpillière
Ensemble serpillière

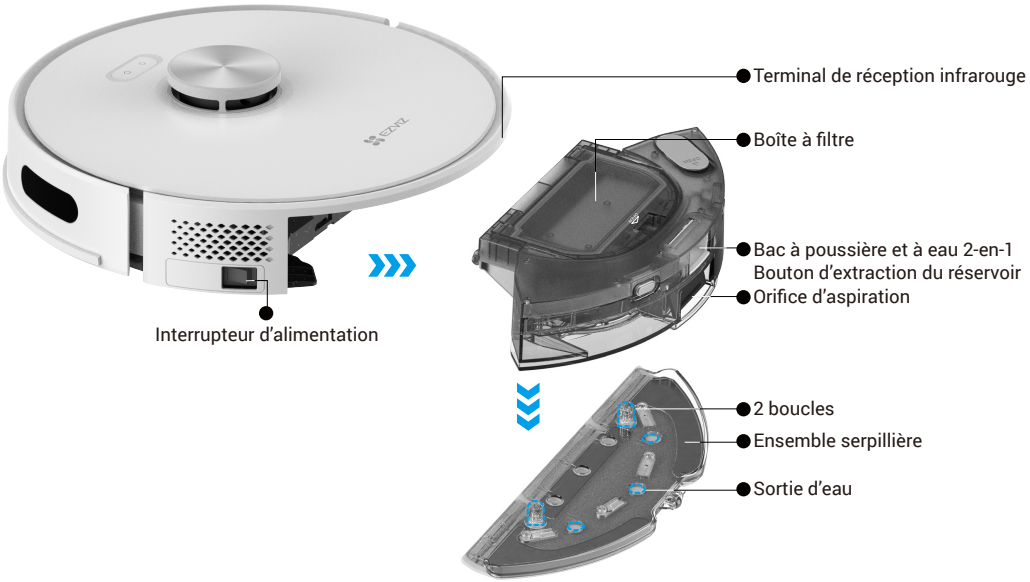
Terminal de réception infrarouge
Boîte à filtre
Bac à poussière et à eau 2-en-1
Bouton d'extraction du réservoir
Orifice d'aspiration
Interrupteur d'alimentation
2 boucles
Ensemble serpillière
Sortie d'eau

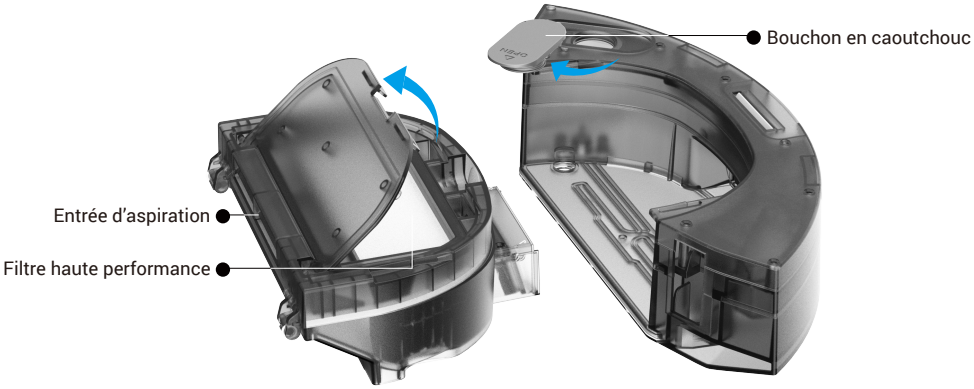

Base de vidage automatique

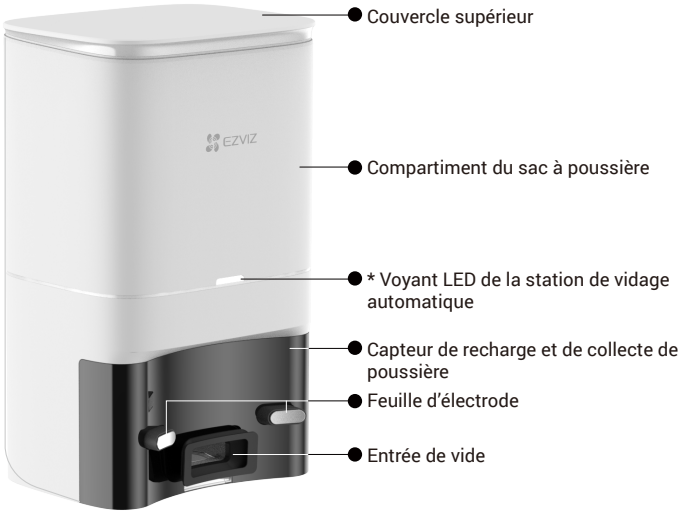

Nom	Description	
Voyant lumineux de la station de vidage automatique		Blanc : en mode veille
		Éteint : le Robot et la station de vidage automatique sont correctement connectés/la station de vidage automatique est en veille
		Rouge continu : le sac à poussière n'est pas installé.
		Clignotement rapide en rouge : état anormal

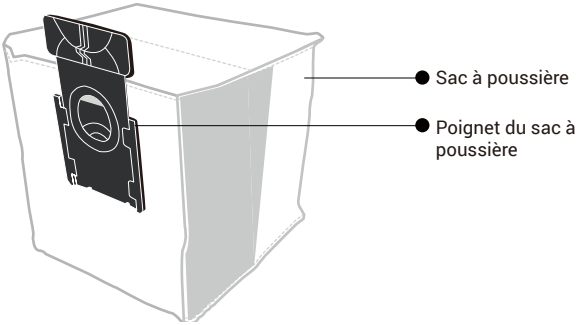
Sac à poussière
Poignet du sac à poussière

Guide de démarrage rapide

Préparation

Essayez d'éviter d'utiliser l'appareil dans un environnement comportant des escaliers (si nécessaire, installez un garde-corps) et essayez d'éliminer les obstacles au sol avant de l'utiliser.

Connectez l'alimentation électrique à la station de vidage automatique

Installez la station de vidage automatique dans un endroit auquel le Robot peut facilement accéder. Il est recommandé de placer la station de vidage automatique contre un mur et sur une surface plane plutôt que sur des tapis ou des moquettes.

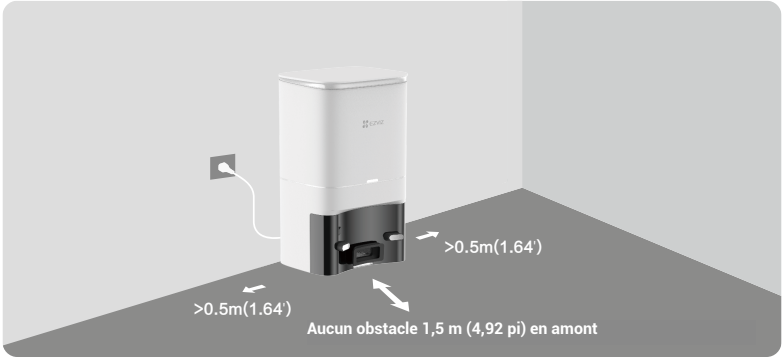

- Afin d'éviter que la station de vidage automatique ne soit endommagée par la chaleur externe, ne la placez pas près d'un radiateur, d'un appareil de chauffage, d'une cheminée, etc.
- Pour une charge normale, ne placez pas la station de vidage automatique dans un environnement exposé à la lumière directe du soleil, à la pluie, à la neige ou à l'humidité.

Retrait des dispositifs de protection

Avant l'utilisation, retirez les dispositifs de protection des deux côtés du pare-chocs avant et tous les films de protection du Robot et de la station de vidage automatique.

En charge

1. À la première utilisation, veuillez mettre l'**interrupteur d'alimentation** sur la position « I » pour allumer le Robot.

2. Placez le Robot sur la station de vidage automatique et alignez-le sur les électrodes de charge. Lorsque le voyant de la station de vidage automatique s'éteint et que le voyant d'alimentation clignote lentement en blanc, la recharge commence.

3. Recharge automatique : le Robot revient automatiquement à la charge une fois la tâche de nettoyage terminée. Sinon, effectuez l'opération en suivant la figure ci-dessous.

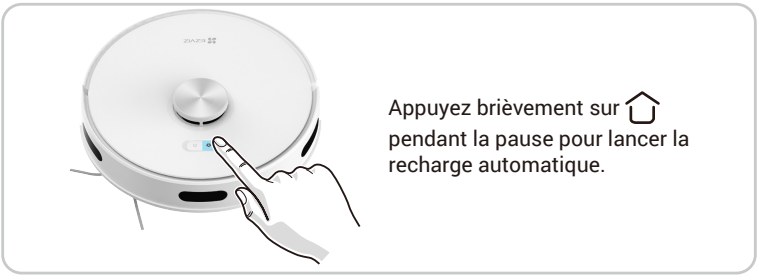

- Le Robot doit être entièrement rechargé (environ 5 heures) pour fonctionner normalement.
- Si le Robot est coincé ou ne trouve pas la station de vidage automatique, veuillez le remettre manuellement sur la station de vidage automatique.
- Lorsque le Robot est en charge ou inactif, veuillez retirer l'ensemble serpillière.
- Si le lavage à la serpillière est interrompu ou terminé, le Robot coupe automatiquement l'alimentation en eau. Toutefois, le tissu de serpillière reste mouillé et ne doit pas être laissé en place trop longtemps, mais doit être retiré en temps voulu.
- Pour éviter d'endommager votre parquet, veuillez vous assurer de retirer l'ensemble serpillière immédiatement après avoir fini le nettoyage du sol.

Ajouter de l'eau propre

Retirez le bac à poussière et le réservoir d'eau 2 en 1.

Ouvrez le bouchon en caoutchouc et ajoutez de l'eau propre dans le réservoir d'eau.

- N'ajoutez pas d'eau désinfectante pour éviter la corrosion du Robot.
- Essuyez le contact de charge sur le bac à poussière et le réservoir d'eau 2 en 1 après l'ajout de l'eau.

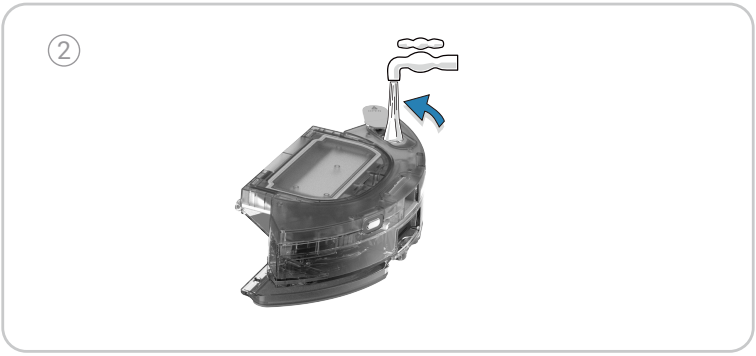

Installez l'ensemble serpillière

1. Alignez le support de serpillière sur le point comme indiqué sur la figure et appuyez dessus. Un « clic » retentit pour indiquer qu'ils sont correctement installés.
2. Remettez le bac à poussière et le réservoir d'eau 2 en 1 dans le Robot.

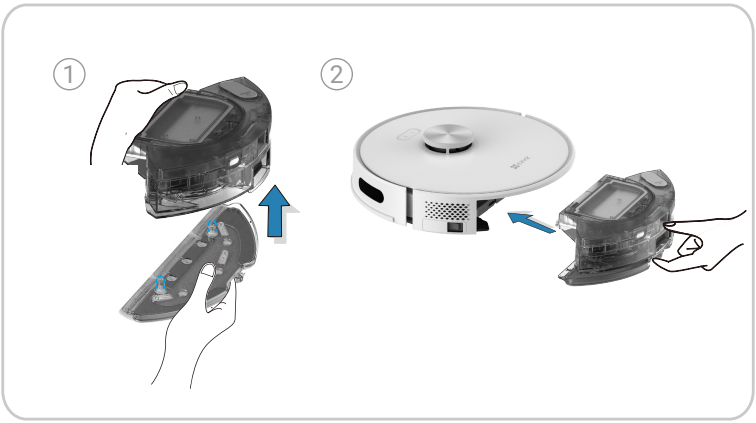

Obtenir l'application EZVIZ

Application EZVIZ	
Download on the App Store	GET IT ON Google Play

1. Connectez votre téléphone mobile au Wi-Fi (seul le Wi-Fi 2,4 GHz est pris en charge).
2. Téléchargez et installez l'application EZVIZ en recherchant « EZVIZ » dans l'App Store ou dans Google Play™.
3. Lancez l'application et créez un compte utilisateur EZVIZ.

- Si vous possédez déjà l'application, vérifiez que vous utilisez la dernière version. Pour déterminer si une mise à jour est disponible, accédez à l'App Store ou Google Play™ et effectuez une recherche avec le mot-clé « EZVIZ ».
- Le processus réel peut varier en raison des mises à jour continues de l'application. Suivez les instructions fournies dans l'application.

Ajout du Robot à l'application EZVIZ

1. Connectez-vous à votre compte à l'aide de l'application EZVIZ. Appuyez sur l'icône d'ajout d'appareil pour accéder à l'interface de lecture du code QR.
2. Appuyez et maintenez les boutons ⏻ + ⌂ du Robot enfoncé pendant 4 s jusqu'à ce que le voyant d'alimentation se mette à clignoter en blanc et que vous entendiez un message vocal vous invitant à « lancer la configuration du réseau ».
3. Scannez le code QR figurant sur le corps du Robot, puis procédez à la configuration du réseau et à l'ajout du Robot en suivant les instructions de l'interface.

- Avant d'établir une connexion Wi-Fi, assurez-vous que les conditions suivantes sont remplies :
  1. Le Robot est suffisamment chargé (plus de 20 %) ou accosté à la station de vidage automatique.
  2. Le Robot de prend pas en charge les réseaux Wi-Fi 5 GHz, veuillez le connecter à un réseau Wi-Fi 2,4 GHz.
- Si la connexion Wi-Fi a échoué ou si vous souhaitez connecter le robot à un autre réseau Wi-Fi, vous devez appuyer et maintenir les boutons ⏻ + ⌂ enfoncés pendant 4 s, puis le robot redémarrera et vous pourrez à nouveau l'ajouter à l'application EZVIZ.

Commencer à nettoyer

Appuyez brièvement sur le bouton ⏻ pour lancer le mode de nettoyage complet de la maison. Il est recommandé de lancer le mode de nettoyage complet de la maison lorsque le Robot se trouve sur la station de vidage automatique. Le Robot quitte la station de vidage automatique pour nettoyer la zone le long du mur, puis il nettoie en zigzaguant.

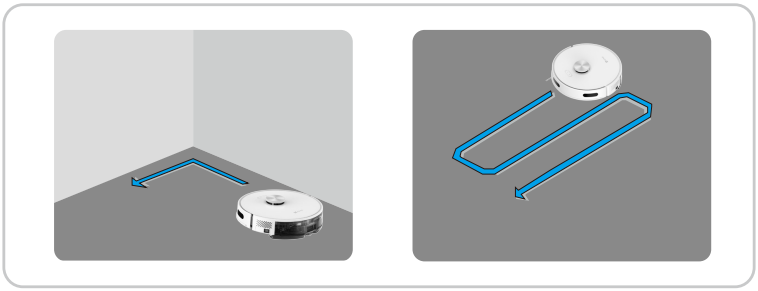

- N'éteignez pas le Robot pendant le nettoyage, sinon les données ne seront pas enregistrées
- Si le niveau de la batterie est trop faible pour commencer le nettoyage, veuillez d'abord la recharger.
- Ne déplacez pas la station de vidage automatique lors du nettoyage et assurez-vous qu'elle est sous tension, sinon le Robot pourrait ne pas pouvoir revenir pour se recharger.
- En mode de nettoyage complet de la maison, le Robot effectue deux nettoyages par défaut si la surface à nettoyer est inférieure à 10 m².

Opérations sur l'application EZVIZ

L'interface de l'application peut être différente en raison de la mise à jour de la version, et l'interface de l'application que vous avez installée sur votre téléphone prévaut.

Nettoyage par télécommande

Le nettoyage manuel par télécommande est disponible dans l'application EZVIZ pour que le Robot se déplace jusqu'à la zone à nettoyer.

Carte de nettoyage

Édition de cartes (division, fusion, création de zones, dénomination des pièces, zone interdite, mur invisible), zonage de carte, affichage des tapis, affichage des itinéraires de nettoyage en temps réel et sauvegarde de plusieurs cartes.

Méthode de nettoyage

Nettoyage général, nettoyage personnalisé, nettoyage programmé, nettoyage de pièces désignées et nettoyage de zones.

Paramètres de nettoyage

Réglage de l'aspiration, réglage du volume d'eau, réglage de la séquence de nettoyage, intensification pour tapis.

Affichage des informations

Historique de nettoyage, alimentation du Robot, consommables et entretien.

Autres fonctionnalités

Mise à niveau du micrologiciel, réglage du volume, mode Ne pas déranger, etc.

Fonctionnement de base

Allumer/éteindre

Avant d'allumer/éteindre le Robot, veuillez le retirer de la station de vidage automatique.

Allumer : Appuyez une fois sur le bouton ⏻ du panneau de commande.

Éteindre : Lorsque le Robot ne se trouve pas dans la station de vidage automatique, appuyez sur le bouton ⏻ du panneau de commande et maintenez-le enfoncé pendant 4 s.

- Si le Robot ne répond pas, veuillez mettre l'interrupteur d'alimentation de la position « I » sur la position « O » pour l'éteindre de force.
- En cas d'inutilisation prolongée, veuillez mettre l'interrupteur d'alimentation sur la position « O ».
- Si l'interrupteur est en position « O », le Robot s'allume automatiquement lorsqu'il est placé sur la station de vidage automatique, et s'éteint lorsqu'il est déplacé de la station de vidage automatique.

Mise en pause du nettoyage

Appuyez sur le bouton ⏻ pour mettre le Robot en pause lors du nettoyage.
Si vous appuyez sur le bouton ⌂, le Robot interrompra le nettoyage. En réappuyant sur ce bouton, le Robot retournera à la station de vidage automatique.

Veille

Le Robot passe automatiquement en mode veille de deux manières :

- le Robot est inactif et la station de vidage automatique n'est pas connectée pendant 10 minutes.
- Aucune opération n'est effectuée dans les 10 min qui suivent la recharge complète du Robot.

ⓘ En mode veille, le Robot se met dans un état de faible consommation d'énergie.

Paramètres système

En mode veille, appuyez sur les boutons ⏻ + ⌂ pendant 15 s pour réinitialiser le système.
Après la réinitialisation du système, le Robot restaure les paramètres d'usine.

ⓘ En mode veille, le Robot arrête la tâche en cours.

Maintenance de routine

Pour maintenir le meilleur état de l'appareil, veuillez entretenir l'appareil et remplacer les pièces aux fréquences suivantes :

Pièces de robot	Fréquence d'entretien	Fréquence de remplacement
Brosse latérale	Une fois toutes les 2 semaines	Tous les 6 à 12 mois
Brosse principale	Une fois par semaine	Tous les 6 à 12 mois
Filtre haute performance	Une fois par semaine	Tous les 3 à 6 mois
Capteur de bord Capteur d'obstacle Détecteur de vide Terminal de réception infrarouge Pare-chocs Électrode de charge Roue universelle/roue motrice	Une fois par semaine	/
Sac à poussière	Environ 90 jours	Environ 90 jours
Tissu de serpillière	/	Tous les 3 à 6 mois

ⓘ
- Avant d'effectuer des tâches de nettoyage et d'entretien sur le Robot, arrêtez-le et débranchez la station de vidage automatique.
- Un outil de nettoyage multifonction est fourni pour faciliter l'entretien. Manipulez cet outil de nettoyage avec précaution, car il comporte des bords tranchants.
- EZVIZ fabrique diverses pièces de rechange et accessoires. Veuillez consulter le site www.ezviz.com pour plus d'informations sur les pièces de rechange.
- Les accessoires sont considérés comme des consommables et il est recommandé de les entretenir et de les remplacer régulièrement. En raison de leurs caractéristiques d'usure, ils ne sont pas soumis à la période de garantie standard du produit.

Vider le Robot RE5P

Retirez le bac à poussière et le réservoir d'eau 2 en 1, puis enlevez le bac à poussière.

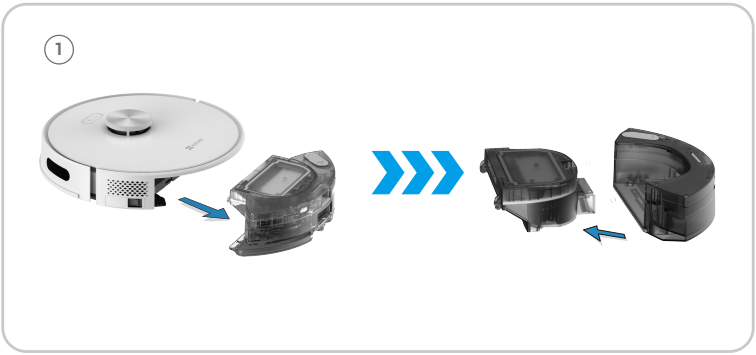

Ouvrez le couvercle du bac à poussière et videz son contenu dans une poubelle.

Retirez le filtre du bac à poussière.

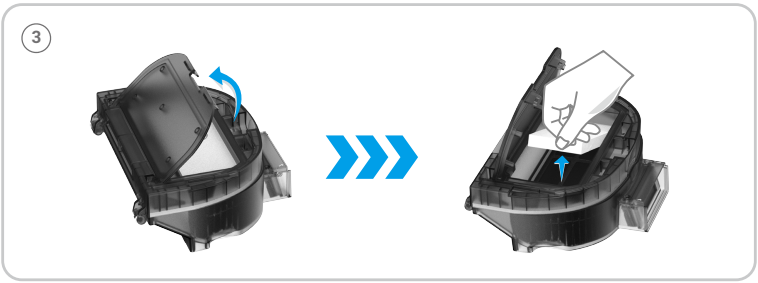

Nettoyez le filtre à l'aide de l'outil de nettoyage et rincez soigneusement le filtre et le bac à poussière avec de l'eau si nécessaire, puis séchez soigneusement tous les éléments nettoyés.

Ne nettoyez pas avec de l'eau chaude ou du détergent.

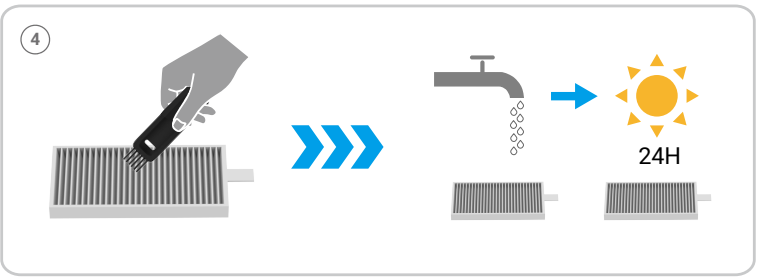

Nettoyer/remplacer l'ensemble serpillière

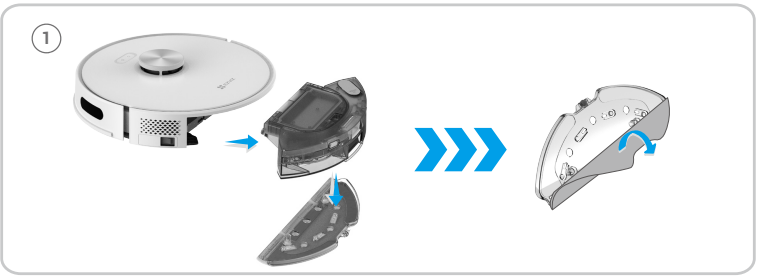

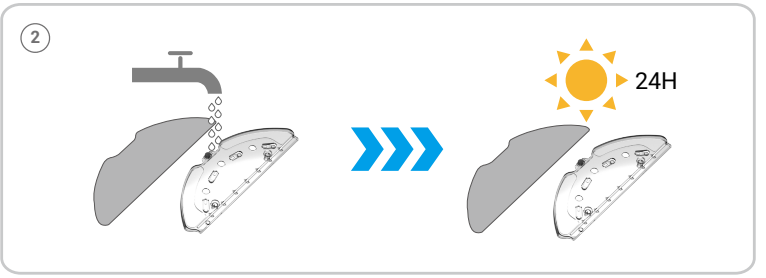

Réservoir d'eau propre

Si vous n'utilisez pas le Robot pendant une longue période, veuillez vider le réservoir d'eau.

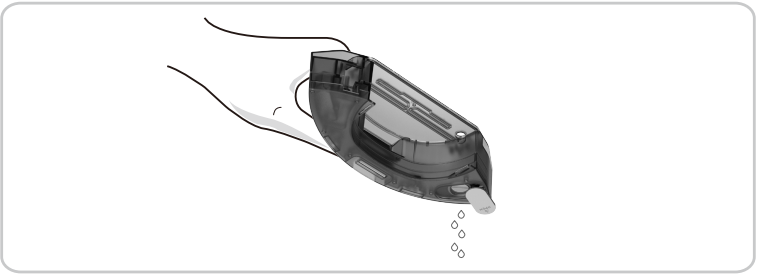

Nettoyage de la brosse principale

Appuyez sur les boucles pour retirer le couvercle de la brosse principale et la brosse principale.

Utilisez la lame de l'outil de nettoyage pour couper les poils emmêlés sur la brosse principale et retirez le rouleau à l'une des extrémités de la brosse principale pour la nettoyer, puis remettez la brosse principale en place.

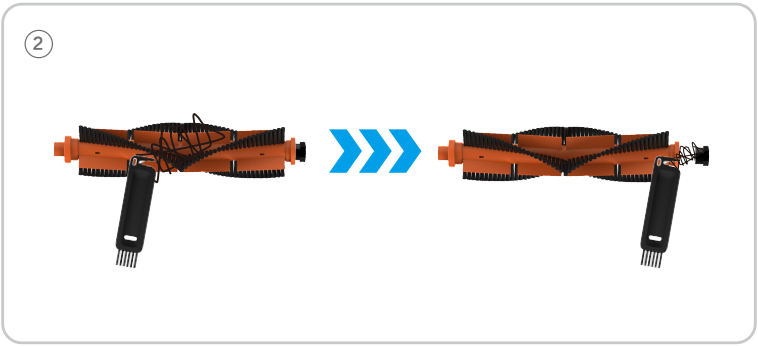

Nettoyage/remplacement de la brosse latérale

Retirez la brosse latérale et nettoyez les corps étrangers tels que les poils.

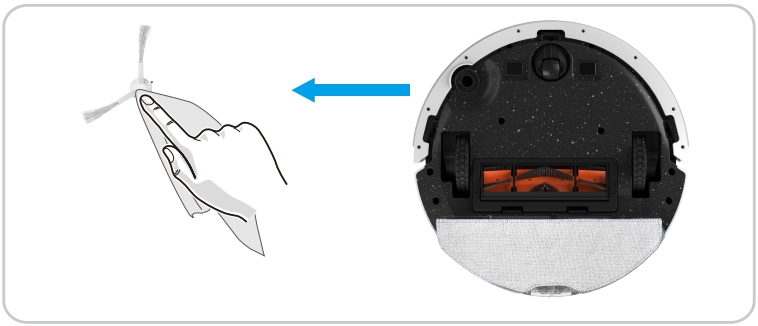

Retirez l'ancienne brosse latérale et appuyez sur la nouvelle pour la mettre en place.

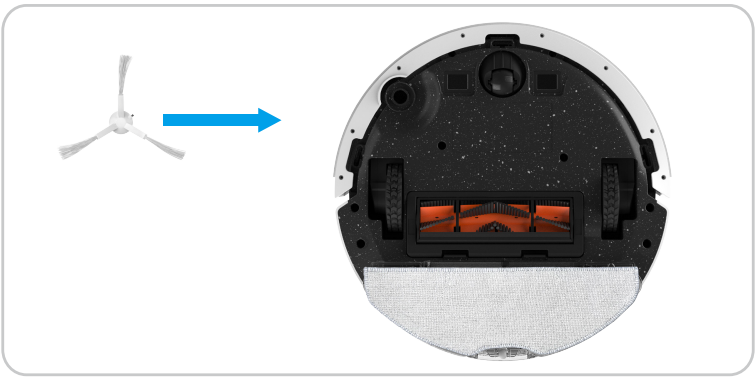

Nettoyage de la roue universelle

① Tirez la roue universelle directement à la main, puis nettoyez-la à l'aide de l'outil de nettoyage caché et remettez-la en place.
② Nettoyez les roues motrices à l'aide de l'outil de nettoyage caché.

Nettoyage des capteurs

Essuyez la poussière à l'aide d'un chiffon doux et sec ou une brosse de nettoyage.

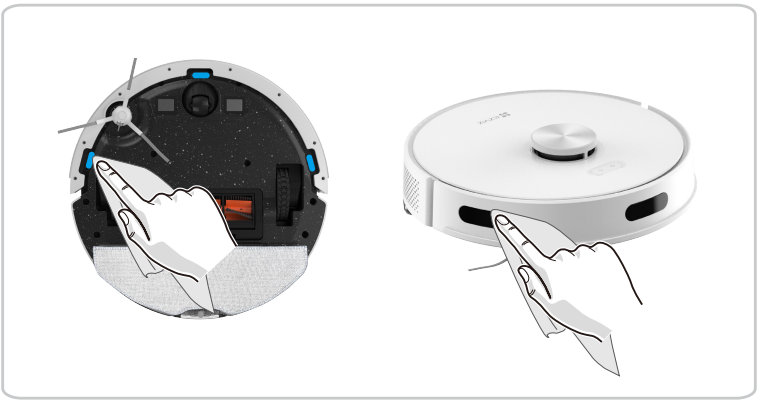

Nettoyage de l'électrode de charge

Nettoyez la poussière des électrodes de charge à l'aide d'un chiffon doux et sec ou d'une brosse de nettoyage.

Remplacement du sac à poussière

Lorsque le sac à poussière est plein, le voyant LED de la station de vidage automatique clignote en rouge.
① Ouvrez le couvercle supérieur et tirez la poignée du sac à poussière pour le retirer ;
② Installez-en un nouveau et refermez le couvercle supérieur.

ⓘ Tout démontage violent est interdit.

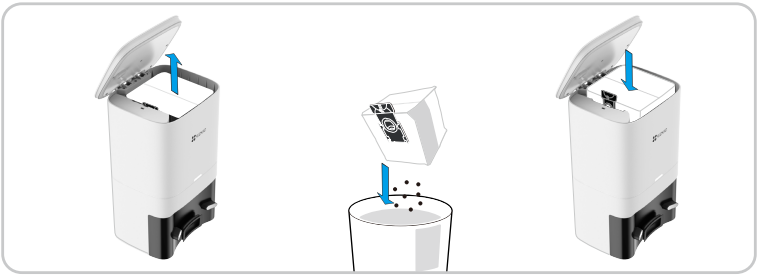

Nettoyage du conduit de poussière

Si le voyant LED de la station de vidage automatique clignote en rouge après le remplacement du sac à poussière, il est recommandé de débrancher la fiche d'alimentation, d'inverser la station de vidage automatique et de vérifier si le conduit de poussière est bloqué par des objets étrangers.
Utilisez un tournevis pour retirer le couvercle transparent du conduit de poussière et nettoyez les objets étrangers.

ⓘ Tout démontage violent est interdit.

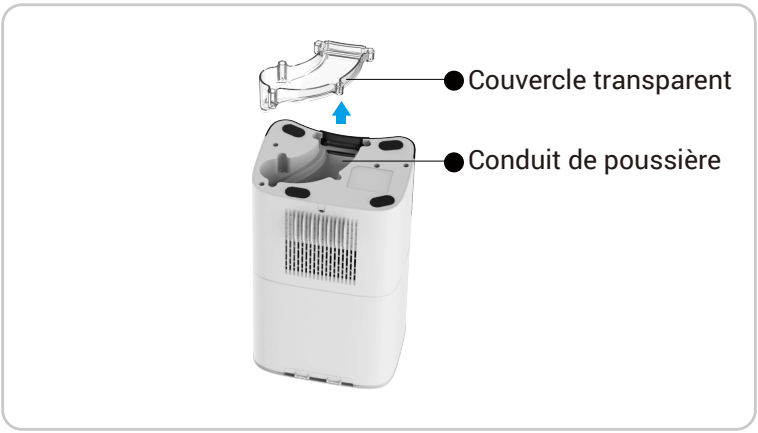

Questions fréquentes

Problème	Solution
Échec de démarrage	Le niveau de la batterie est faible. Placez le Robot sur la station de vidage automatique et alignez-le sur les électrodes de charge, puis mettrez l'interrupteur d'alimentation sur la position « I ». (Si le Robot est complètement déchargé, il doit être rechargé pendant un certain temps avant de démarrer automatiquement)
	La température ambiante est trop basse (inférieure à 0 °C) ou trop élevée (supérieure à 50 °C). Veuillez l'utiliser dans une plage de température ambiante comprise entre 0 et 40 °C.
	Assurez-vous que l'interrupteur situé sur le côté du Robot est en position allumée.
Échec de charge	Retirez le Robot et vérifiez si le voyant de la station de vidage automatique est allumé, et assurez-vous que les deux extrémités de l'adaptateur d'alimentation de la station de vidage automatique sont branchées.
	Mauvais contact. Nettoyez les contacts à ressort de la station de vidage automatique et les électrodes de charge du Robot.
	Assurez-vous que l'interrupteur situé sur le côté du Robot est en position allumée.
Échec de recharge	De nombreux obstacles se trouvent à proximité de la station de vidage automatique. Veuillez placer la station de vidage automatique dans un endroit dégagé.
	Le Robot est loin de la station de vidage automatique. Placez le Robot près de la station de vidage automatique et réessayez.
Fonctionnement anormal	Arrêtez et redémarrez.
Bruit anormal lors du nettoyage	Il est possible que des corps étrangers soient coincés dans la brosse principale, la brosse latérale ou les roues. Nettoyez-les après l'arrêt de l'appareil.
Réduction de la capacité de nettoyage ou fuite de saleté	Le bac à poussière est plein. Veuillez nettoyer le bac à poussière.
	Le filtre est obstrué. Veuillez nettoyer ou remplacer le filtre.
	La brosse principale est emmêlée par des corps étrangers. Veuillez la nettoyer.
	L'orifice d'aspiration est obstrué par des corps étrangers. Retirez le bac à poussière et nettoyez-le.

Problème	Solution
Connexion au Wi-Fi impossible	Mauvais signal Wi-Fi. Assurez-vous que le Robot se trouve dans une zone couverte par un bon signal Wi-Fi.
	Anomalie de connexion Wi-Fi. Réinitialisez le Wi-Fi et téléchargez la dernière version de l'application EZVIZ, puis réessayez.
	Mot de passe incorrect.
	Le routeur utilise la bande 5 GHz, mais le Robot n'est compatible qu'avec la bande 2,4 GHz.
Le nettoyage programmé ne fonctionne pas	Le niveau de la batterie est faible. Le nettoyage programmé démarre lorsque le niveau de batterie restant est supérieur ou égal à 20 %.
Le Robot consomme de l'énergie lorsqu'il est placé en permanence sur la station de vidage automatique	La consommation d'énergie est très faible lorsque le Robot est placé en permanence sur la station de vidage automatique, ce qui permet de maintenir la batterie dans un état de performance optimal.
Le Robot doit-il être chargé pendant 16 h les trois premières fois ?	La batterie sans lithium n'a pas d'effet mémoire lorsqu'elle est utilisée, et il n'est pas nécessaire d'attendre qu'elle soit complètement chargée.
Une fois que le Robot est revenu à la station de vidage automatique, le dépoussiérage automatique ne démarre pas	Vérifiez si la station de vidage automatique est normalement sous tension. Lorsque le Robot revient automatiquement se recharger après plus de 5 minutes de nettoyage, le dépoussiérage automatique démarre.
	Lorsque le voyant LED de la station de vidage automatique clignote en rouge, veuillez vérifier : • si le couvercle de la station de vidage automatique n'est pas fermé ou s'il est mal fermé ; • si un sac à poussière est installé dans la station de vidage automatique.
	Pour garantir un dépoussiérage en douceur, il est recommandé de laisser le Robot se recharger automatiquement après le nettoyage (le repositionnement manuel du Robot sur la station de vidage automatique entraînera une connexion instable, ce qui affectera le dépoussiérage).
	Veuillez vérifier régulièrement si le sac à poussière est plein, car un sac à poussière surchargé peut se rompre, bloquer la conduite de dépoussiérage et endommager la station de vidage automatique.
	Si le problème persiste après que les causes possibles ci-dessus ont été examinées, il se peut que les composants soient anormaux. Veuillez contacter le service à la clientèle.

Problème	Solution
Le dépoussiérage automatique est interrompu après le démarrage ou la collecte incomplète des déchets.	Vérifiez si le bac à poussière est plein. Si le bac à poussière est plein, remplacez-le.
	L'orifice d'aspiration du bac à poussière du Robot est obstrué par des objets étrangers, ce qui empêche le déflecteur du bac à poussière de s'ouvrir.
	Vérifiez si le conduit d'air de la station de vidage automatique est obstrué.
	Lors du dépoussiérage, le Robot est déplacé (ne déplacez pas le Robot pendant le dépoussiérage, car vous risquez de l'endommager).
	Le bac à poussière du Robot peut contenir de l'eau, de sorte que la poussière ne peut pas être extraite facilement. Essayez d'éviter que le Robot n'aspire trop d'eau, ce qui affecterait les performances de dépoussiérage.
La chambre intérieure du sac à poussière de la station de vidage automatique est sale.	Les particules fines passent à travers le bac à poussière et sont absorbées sur la paroi intérieure du bac à poussière. Veuillez les vérifier et les nettoyer régulièrement ;
	Le bac à poussière peut être endommagé. Veuillez le vérifier et le remplacer si nécessaire.
	Une accumulation importante de saletés dans la chambre intérieure a un certain impact sur le ventilateur et le capteur de pression d'air. Il est recommandé de nettoyer régulièrement les déchets dans la chambre intérieure.

i Pour des informations supplémentaires sur le Robot, veuillez consulter le site www.ezviz.com/fr.

Liste des défauts

Le voyant d'alimentation clignote en rouge et l'avertisseur sonore émet un bip en cas d'anomalie dans le fonctionnement du Robot. Veuillez consulter le tableau ci-dessous pour résoudre vos problèmes.

Messages vocaux	Solutions
Erreur 1 : Batterie anormale Reportez-vous au manuel d'utilisation ou à l'application EZVIZ.	•Ouvrez le couvercle du compartiment de la batterie et vérifiez si la batterie est bien connectée, puis essayez de redémarrer le Robot. •La température de la batterie est trop élevée ou trop faible. Attendez que la température de la batterie redevienne normale (0 à 40 °C/32 à 104 °F) avant de l'utiliser.
Erreur 2 : anomalie de roue Reportez-vous au manuel d'utilisation ou à l'application EZVIZ.	Vérifiez si des corps étrangers sont coincés dans une roue, puis essayez de redémarrer le Robot.
Erreur 3 : anomalie de brosse latérale Reportez-vous au manuel d'utilisation ou à l'application EZVIZ.	Vérifiez si des corps étrangers sont coincés dans une brosse latérale, puis essayez de redémarrer le Robot.
Erreur 4 : anomalie de ventilateur Reportez-vous au manuel d'utilisation ou à l'application EZVIZ.	•Vérifiez si des corps étrangers sont coincés dans le ventilateur, puis essayez de redémarrer le Robot. •Nettoyez le bac à poussière et le filtre, puis essayez de redémarrer l'appareil.
Erreur 5 : anomalie de brosse principale Reportez-vous au manuel d'utilisation ou à l'application EZVIZ.	Retirez et nettoyez la brosse, ainsi que ses raccords, son couvercle et l'entrée d'aspiration. Essayez de redémarrer le Robot après le nettoyage.
Erreur 6 : anomalie de pompe à eau Reportez-vous au manuel d'utilisation ou à l'application EZVIZ.	Nettoyez le réservoir d'eau, le raccord de la pompe à eau sur le réservoir et le Robot, la sortie d'eau au bas du Robot, puis vérifiez l'ensemble serpillière. Essayez de redémarrer le Robot après le nettoyage.
Erreur 7 : anomalie de capteur laser Reportez-vous au manuel d'utilisation ou à l'application EZVIZ.	Vérifiez si des corps étrangers obstruent le capteur laser, puis redémarrez le Robot après l'avoir nettoyé.
Erreur 9 : anomalie de charge Nettoyez les contacts de charge.	•Vérifiez si la zone de charge n'est pas contaminée et essayez de nettoyer les contacts de charge. •Vérifiez si la batterie est installée correctement.
Erreur 10 : anomalie de Robot Redémarrer correctement le Robot après l'avoir éteint.	Veuillez d'abord mettre l'interrupteur d'alimentation sur la position « O », puis sur la position « I ». Après quoi, essayez de redémarrer le Robot.
Erreur 12 : anomalie de fonctionnement Vérifiez si l'interrupteur d'alimentation est en position allumée.	Placez l'interrupteur d'alimentation en position allumée.

Si les anomalies correspondantes ne peuvent être éliminées à l'aide des méthodes ci-dessus, veuillez vous rendre sur le site www.ezviz.com/fr.

Annexe

Précautions environnementales

Les substances chimiques contenues dans la batterie au lithium-ion intégrée de cet appareil peuvent provoquer une pollution de l'environnement. Veuillez la retirer avant de la mettre au rebut et l'envoyer à une station professionnelle de recyclage de batteries pour une élimination centralisée.
Étapes à suivre pour retirer la batterie (les informations suivantes s'appliquent uniquement à la mise au rebut de l'appareil, et non aux instructions d'utilisation quotidienne) :

1. Laissez le Robot fonctionner jusqu'à un état de faible puissance qui ne peut pas être nettoyé sans contact de la station de vidage automatique.
2. Éteignez le Robot, puis retirez la brosse latérale et le bac à poussière.
3. Retournez le Robot et retirez les vis situées en bas.
4. Retirez le couvercle du compartiment à batteries.
5. Retirez la batterie

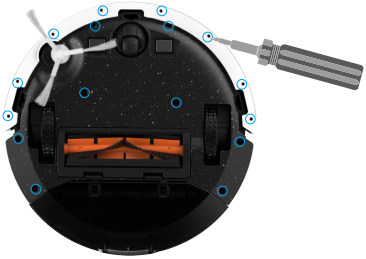

- Lors du démontage de la batterie, assurez-vous que l'alimentation est coupée et que la station de vidage automatique est débranchée.
- Veuillez démonter l'ensemble bloc-batterie en même temps et ne pas endommager le boîtier du bloc-batterie afin d'éviter tout court-circuit ou fuite de substances dangereuses.
- Si la batterie contient des exsudats et que vous les touchez accidentellement, veuillez rincer votre main à grande eau et consulter rapidement un médecin.
- Cet appareil ne doit pas être mis au rebut après la date d'expiration ou après qu'il ne fonctionne plus normalement après réparation, veuillez le remettre à une entreprise qualifiée pour l'élimination des DEEE. Veuillez également vous référer aux réglementations nationales ou locales sur l'élimination des DEEE pour la méthode correcte.

INFORMATIONS À L'ATTENTION DES MÉNAGES PRIVÉS

1. Collecte séparée des déchets d'équipements : les équipements électriques et électroniques usagés sont désignés par le terme Déchets d'équipements. Les propriétaires de déchets d'équipements doivent les mettre au rebut séparément des déchets municipaux non triés. Les déchets d'équipements ne font en particulier pas partie des déchets ménagers et doivent être traités par des systèmes de collecte et de retour spécifiques.

2. Piles, piles et batteries rechargeables et ampoules : les propriétaires de déchets d'équipements doivent, en règle générale, séparer les piles usagées et les piles et batteries rechargeables des équipements usagés si celles-ci n'y sont pas scellées et peuvent en être retirées sans être détruites, avant de les remettre à un point de collecte. Cela ne s'applique pas si les déchets d'équipements sont préparés en vue de leur réutilisation grâce à la participation d'une autorité publique de gestion des déchets.

3. Options de retour des déchets d'équipements : les propriétaires de déchets d'équipements de ménages privés peuvent les rapporter gratuitement aux points de collecte des autorités publiques de gestion des déchets ou aux points de reprise mis en place par les fabricants ou distributeurs au sens de la loi sur les équipements électriques et électroniques. Les boutiques dont la surface de vente d'équipements électriques et électroniques est d'au moins 400 m² et les magasins d'alimentation dont la surface de vente totale est d'au moins 800 m² qui proposent des équipements électriques et électroniques plusieurs fois par an ou de manière permanente et les mettent à disposition sur le marché sont dans l'obligation de les reprendre. Cela s'applique également au cas de la distribution par moyens de communication à distance, si les surfaces de stockage et d'expédition d'équipements électriques et électroniques sont d'au moins 400 m² ou si les surfaces totales de stockage et d'expédition sont d'au moins 800 m². Les distributeurs doivent en principe assurer la reprise en proposant des sites de retour appropriés à une distance raisonnable de l'utilisateur final concerné. La possibilité de retourner gratuitement les déchets d'équipements existe pour les distributeurs qui sont dans l'obligation de les reprendre, entre autres, si un nouvel appareil similaire remplissant essentiellement les mêmes fonctions est fourni à l'utilisateur final.

4. Avis de confidentialité : les équipements usagés comportent souvent des données personnelles sensibles. Cela s'applique en particulier aux appareils reposant sur des technologies d'information et de télécommunication, tels que les ordinateurs et smartphones. Dans votre propre intérêt, notez que chaque utilisateur final a pour responsabilité de supprimer les données des équipements usagés à mettre au rebut.

5. Signification du pictogramme de « poubelle sur roues barrée » : le symbole de poubelle sur roues barrée qui figure régulièrement sur les équipements électriques et électroniques indique que les appareils concernés doivent être collectés séparément des déchets municipaux non triés à la fin de leur durée de vie utile.