EZVIZ

RS20 Max

Combinaison d’aspirateur-robot et de vadrouille

COPYRIGHT © Hangzhou EZVIZ Software Co., Ltd. Tous droits réservés.
Toutes les informations (y compris, entre autres, les libellés, les images, les graphiques) appartiennent à Hangzhou EZVIZ Software Co., Ltd. (ci-après dénommée « EZVIZ »). Ce manuel de l'utilisateur (ci-après dénommé « le manuel ») ne peut pas être reproduit, modifié, traduit ou publié, en partie ou dans sa totalité, en aucune façon que ce soit, sans l'autorisation écrite préalable de EZVIZ. Sauf disposition contraire, EZVIZ ne donne aucune garantie ou ne fait aucune représentation, expresse ou implicite, concernant le manuel.

À propos de ce manuel

Ce manuel fournit des instructions d'utilisation et de gestion du produit. Les images, les tableaux, les figures et toutes les autres informations ci-après ne sont donnés qu'à titre de description et d'explication. Les informations contenues dans ce manuel sont modifiables sans préavis, en raison d'une mise à jour d'un micrologiciel ou pour d'autres raisons. Vous trouverez la dernière version de ce manuel sur le site Internet EZVIZ ™ (http://www.ezviz.com).

Révisions

Nouvelle publication – Mai 2024

Reconnaissance des marques de commerce

EZVIZ ™, ™ et d'autres marques de commerce et logos d'EZVIZ appartiennent à EZVIZ dans divers pays. Toutes les autres marques et tous les logos mentionnés ci-après appartiennent à leurs propriétaires respectifs.

Mentions légales

DANS LES LIMITES PRÉVUES PAR LA LOI EN VIGUEUR, LE PRODUIT DÉCRIT, AVEC SON MATÉRIEL, LOGICIEL ET MICROLOGICIEL, EST FOURNI « EN L'ÉTAT », AVEC CES FAIBLESSES ET ERREURS, ET EZVIZ N'OFFRE AUCUNE GARANTIE, EXPRESSE OU IMPLICITE, Y COMPRIS, ENTRE AUTRES, LES GARANTIES TACITES DE VALEUR MARCHANDE ET D'ADÉQUATION À UN USAGE SPÉCIFIQUE ET DE NON-VIOLATION DES DROITS DE TIERS. EZVIZ, SES DIRIGEANTS, SES CADRES, SES EMPLOYÉS OU SES AGENTS NE PEUVENT EN AUCUN CAS ÊTRE TENUS POUR RESPONSABLES DES DOMMAGES IMMATÉRIELS, ACCESSOIRES, CONSÉCUTIFS OU INDIRECTS, Y COMPRIS LE MANQUE À GAGNER, LES INTERRUPTIONS D'ACTIVITÉ, LES PERTES D'INFORMATIONS COMMERCIALES, DÉCOULANT DE L'UTILISATION DE CE PRODUIT, MÊME SI EZVIZ EST INFORMÉE DE L'ÉVENTUALITÉ DE TELS PRÉJUDICES.

DANS LES LIMITES AUTORISÉES PAR LA LOI EN VIGUEUR, EN AUCUN CAS LA RESPONSABILITÉ TOTALE CUMULÉE D'EZVIZ NE DÉPASSERA LE PRIX D'ACHAT D'ORIGINE DU PRODUIT.

EZVIZ N'ASSUME AUCUNE RESPONSABILITÉ POUR LES DOMMAGES CORPORELS OU MATÉRIELS RÉSULTANT D'UNE PANNE DE PRODUIT OU D'UN ARRÊT DE SERVICE CAUSÉ PAR : A) UNE INSTALLATION INCORRECTE OU UNE UTILISATION AUTRE QUE CELLE DEMANDÉE ; B) LA PROTECTION DES INTÉRÊTS NATIONAUX OU PUBLICS ; C) UN CAS DE FORCE MAJEURE ; D) VOUS-MÊME OU UN TIERS, Y COMPRIS, MAIS SANS S'Y LIMITER, L'UTILISATION DE PRODUITS, LOGICIELS, APPLICATIONS ET AUTRES DE TIERS.

EN CE QUI CONCERNE LE PRODUIT AVEC UN ACCÈS À INTERNET, L'UTILISATION DU PRODUIT EST TOTALEMENT À VOS PROPRES RISQUES. EZVIZ N'ASSUMERA AUCUNE RESPONSABILITÉ POUR TOUT FONCTIONNEMENT ANORMAL, FUITES DE DONNÉES PRIVÉES OU AUTRES DOMMAGES RÉSULTANT DE CYBERATTAQUES, D'ATTAQUES DE PIRATES, DE VIRUS OU DE TOUT AUTRE RISQUE DE SÉCURITÉ LIÉ À INTERNET ; TOUTEFOIS, EZVIZ FOURNIRA UNE ASSISTANCE TECHNIQUE RAPIDE LE CAS ÉCHÉANT. LES LOIS SUR LA SURVEILLANCE ET LA PROTECTION DES DONNÉES VARIENT EN FONCTION DE VOTRE PAYS. VEUILLEZ APPLIQUER TOUTES LES LOIS DE VOTRE PAYS AVANT D'UTILISER CE PRODUIT AFIN DE GARANTIR UN USAGE CONFORME AU REGARD DE LA LOI. EZVIZ NE SERA PAS TENUE RESPONSABLE EN CAS D'UTILISATION DE CE PRODUIT À DES FINS ILLÉGALES.

EN CAS DE CONFLIT ENTRE LES DISPOSITIONS PRÉCÉDENTES ET LES LOIS EN VIGUEUR, CES DERNIÈRES PRÉVALENT.

Table des matières

Vue d'ensemble 1
Contenu de l'emballage 1
Base 2
Guide de démarrage rapide 6
Préparation 6
Connectez l'alimentation à la station de base 6
Ajouter de l'eau propre 7
Installer la solution de nettoyage 7
Retrait des dispositifs de protection 9
Installation des brosses latérales et de l'ensemble serpillière 10
Obtenir l'application EZVIZ 10
Ajout du robot à l'application EZVIZ 11
Placez le robot 11
Premier nettoyage 12
Utilisation de l'autocollant de caméra (en option) 13
Opérations sur l'application EZVIZ 13
Maintenance de routine 14
Remplacement du tissu de serpillière 15
Vider la boîte à poussière 16
Nettoyer/remplacer le filtre 17
Nettoyage de la brosse principale 18
Nettoyage des roulettes 18
Nettoyage des pièces importantes 19
Réservoir d'eau propre 20
Remplacer la solution de nettoyage 20
Remplacer le sac à poussière 21
Remplacement des brosses latérales 21
Nettoyez la station de base 22
Filtre à air d'entrée propre 22
Nettoyer le conduit de collecte de poussière 23
Connexion à EZVIZ 24
Questions fréquentes 25
Précautions environnementales 27

Vue d’ensemble

Contenu de l’emballage

1 Robot aspirateur et nettoyeur de vadrouille
(ci-après dénommé « Robot »)”

1 Station de base

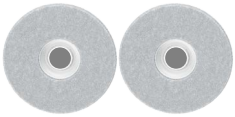

2 ensembles serpillière
(avec tissu de serpillière)

1 cordon d’alimentation

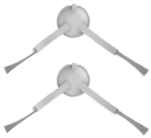

2 brosses latérales

1 autocollant de caméra

1 Solution de nettoyage

1 outil de nettoyage

2 guides de démarrage rapide

1 informations réglementaires

ⓘ L’aspect du cordon d’alimentation est celui du modèle que vous avez acheté.

Base

Robot

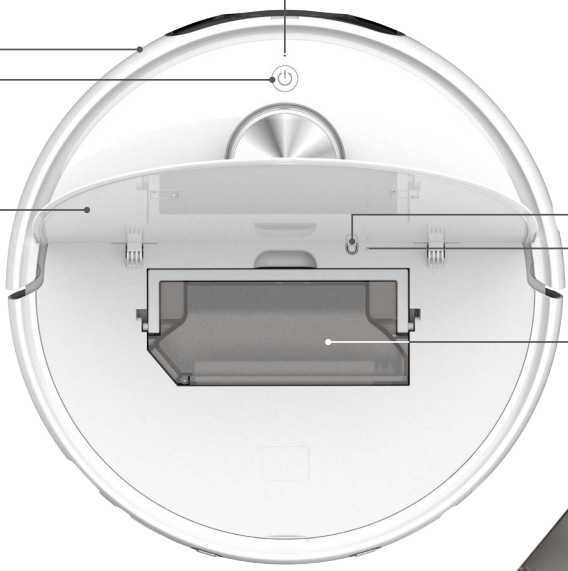

Boîte à poussière

Bouton d'alimentation	
Appuyez et maintenez pendant 4s :	Allumer/Éteindre le robot
Appuyez une fois :	Démarrer/pausez la tâche
Appuyez deux fois:	Terminer la tâche et retourner à la station de base
Appuyez trois fois:	Activer/désactiver le verrouillage pour enfants (veuillez d'abord activer la fonction de verrouillage pour enfants sur l'application EZVIZ)

Indicateur LED		
	Orange	En mode veille en raison d'une batterie faible / tâche en pause
	Rouge	Défauts ou exceptions, veuillez vérifier la notification sur l'application EZVIZ
	Bleu	En inspection de patrouille / vidéo à distance
	Blanc	Fonctionne correctement

Bouton Réinitialiser	
Maintenir enfoncé pendant 4 secondes	Robot prêt pour la configuration réseau
Maintenir enfoncé pendant 10 secondes	restaurer les paramètres d'usine et redémarrer

LDS LiDAR
Coup de projecteur
Capteur d'obstacle infrarouge
Capteur de bord
Capteur d'obstacle
Caméra RVB

Contact de charge
Port de collecte de poussière
Haut-parleur
Arrivée d'eau
Sortie d'air

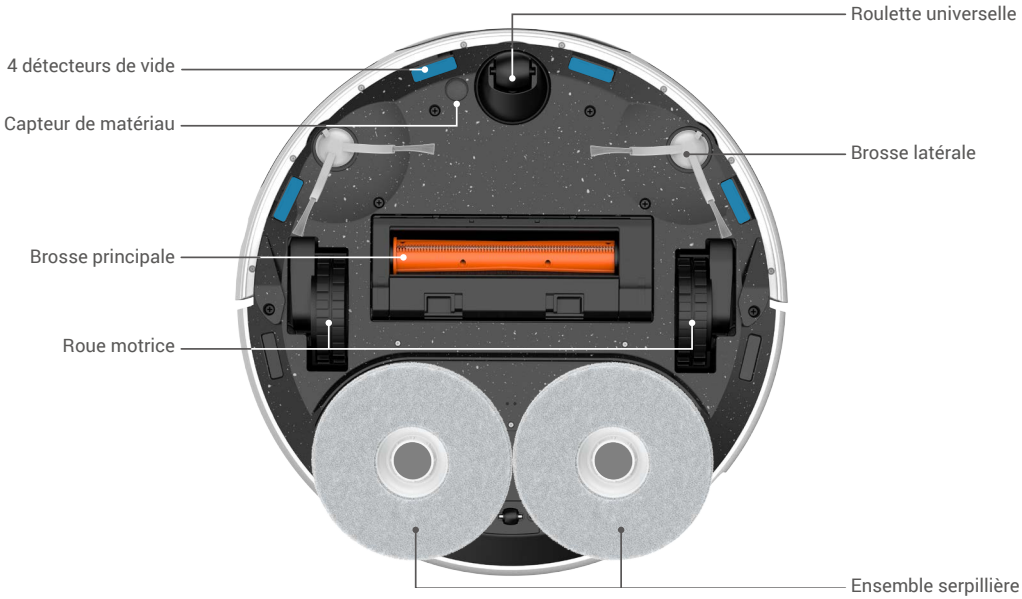
Roulette universelle
4 détecteurs de vide
Capteur de matériau
Brosse latérale
Brosse principale
Roue motrice
Ensemble serpillière

Station de base

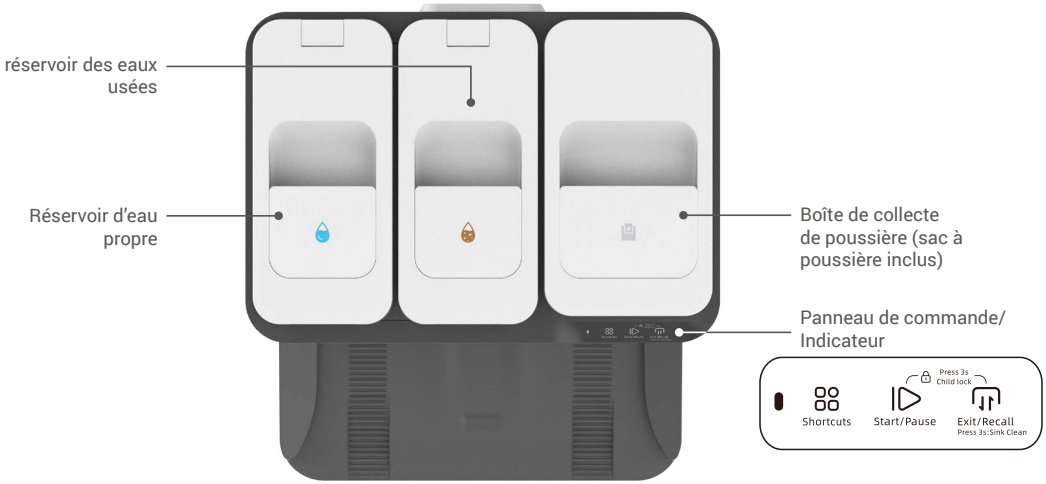

Réservoir d'eau propre	
Raccourcis	Démarrer/Pause
Les instructions de raccourci correspondantes peuvent être exécutées en effectuant 3 opérations (appuyez une fois, appuyez deux fois, appuyez et maintenez enfoncé pendant 3 secondes). (Veuillez d'abord lier les instructions de raccourci sur l'application EZVIZ)	Appuyez une fois : Démarrer/Pause de la tâche Appuyez et maintenez enfoncé pendant 3 secondes : terminer la tâche
Sortie/Rappel	Verrouillage enfant
Appuyez une fois : Robot sortie/retour Station de base Appuyez et maintenez pendant 3 secondes : Démarrez le nettoyage de l'évier de nettoyage de la station de base, l'eau est pulvérisée après que le robot quitte la station de base. Appuyez de nouveau et maintenez enfoncé pendant 3 secondes : la station de base extrait les eaux usées.	Appuyez et maintenez pendant 3s : activer/désactiver le verrouillage enfant (Veuillez d'abord activer la fonction de verrouillage des enfants sur l'application EZVIZ)

Indicateur sur la station de base		
	Orange	Légères exceptions
	Rouge	Exceptions, veuillez vérifier la notification sur l'application EZVIZ
	Blanc	Fonctionne correctement

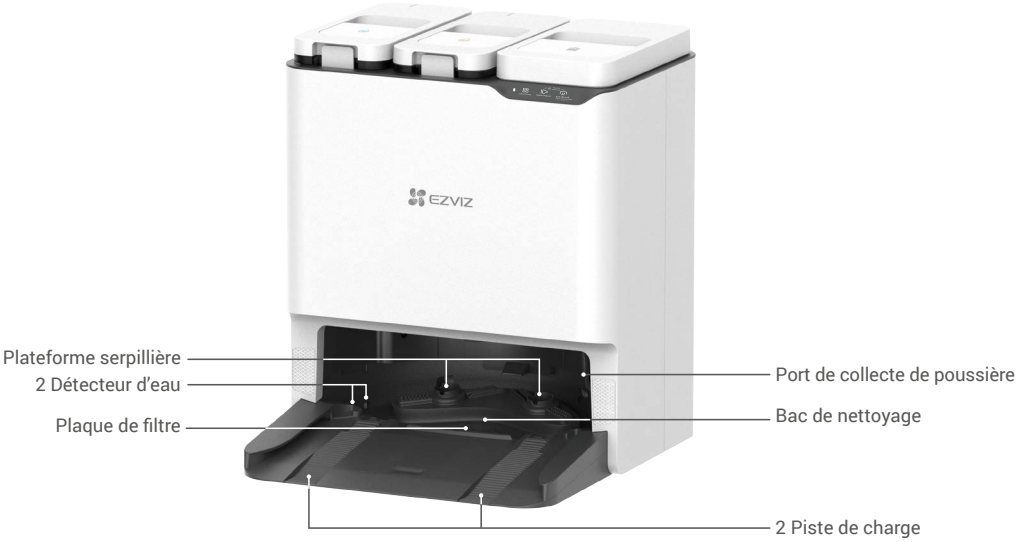
EZVIZ
Plateforme serpillière
2 Détecteur d'eau
Plaque de filtre
Port de collecte de poussière
Bac de nettoyage
2 Piste de charge

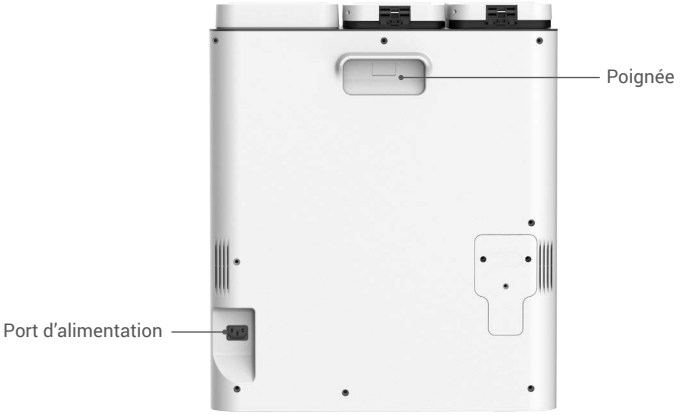
Poignée
Port d'alimentation

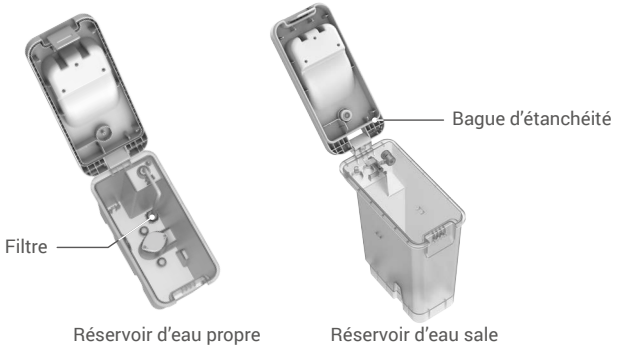
Bague d'étanchéité
Filtre
Réservoir d'eau propre
Réservoir d'eau sale

Guide de démarrage rapide

Préparation

Ne pas utiliser le robot dans un environnement avec des escaliers (si inévitable, utiliser une rampe de protection). Enlever tous les obstacles sur le sol avant utilisation.

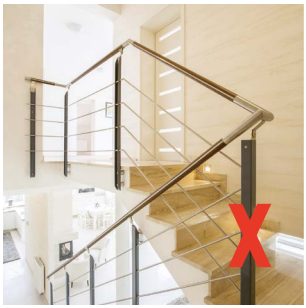

Connectez l'alimentation à la station de base

Sélectionnez un emplacement approprié, placez la station de base sur un sol horizontal contre le mur, connectez la station de base et la prise de courant avec le cordon d'alimentation et la station de base démarrera automatiquement (il est recommandé de placer la station de base sur un sol carrelé plat et clair plutôt que sur un tapis ou un sol en bois pour éviter de les mouiller).

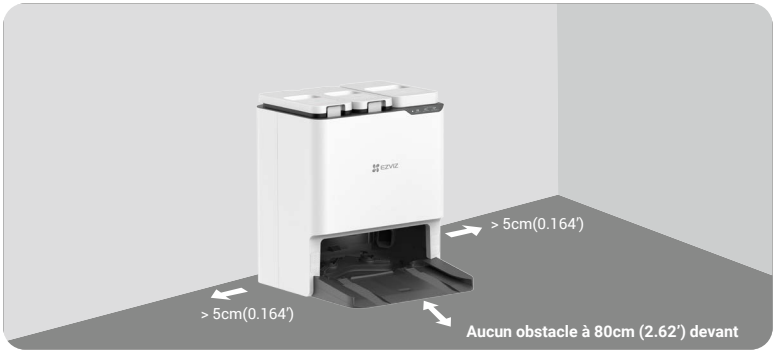

- Afin d'éviter les dommages causés par la chaleur externe à la station de base, veuillez ne pas la placer à côté de radiateurs, de radiateurs, de cheminées, etc.
- Ne placez pas la station de base dans des zones humides, pluvieuses ou exposées directement au soleil car cela peut endommager le robot ou empêcher le robot de retourner à la station de base.
- La prise de courant doit être installée près de l'adaptateur d'alimentation et doit être facilement accessible.

Ajouter de l’eau propre

Retirez les sacs de protection du réservoir d’eau propre et du réservoir d’eau usée, remplissez le réservoir d’eau propre avec de l’eau propre, puis réinstallez-les.

- Ne pas ajouter d’eau chaude, sinon l’appareil risque d’être endommagé.
- Ne pas ajouter l’eau filtrée par le purificateur d’eau. Il est recommandé d’ajouter de l’eau du robinet.
- L’eau ne peut pas dépasser la ligne de niveau d’eau maximale.

Installer la solution de nettoyage

1. Retirez le film protecteur et le sceau sur le dessus de la bouteille de solution de nettoyage.

2. Sortez le réservoir d'eau sale.

3. Placez la bouteille de solution de nettoyage et poussez-la vers l'intérieur, puis replacez le réservoir d'eau sale.

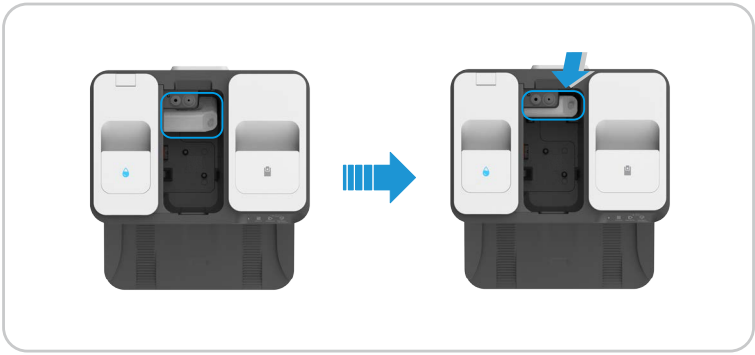

- Veuillez enfoncer la bouteille de solution de nettoyage dans l'endroit lors de l'installation.
- N'utilisez pas d'autre solution de stérilisation ou de nettoyage non produite par EZVIZ, sinon l'appareil pourrait être endommagé.

Retrait des dispositifs de protection

Avant utilisation, retirez les protections des deux côtés du pare-chocs avant ainsi que tous les films protecteurs sur le robot et la station de base.

Installation des brosses latérales et de l'ensemble serpillière

1. Installez les brosses latérales et l'ensemble serpillière en bas : alignez les brosses latérales sur le point comme indiqué sur la figure et appuyez dessus. Un clic retentit pour indiquer qu'ils sont correctement installés.
2. Alignez l'ensemble serpillière sur le point magnétique.

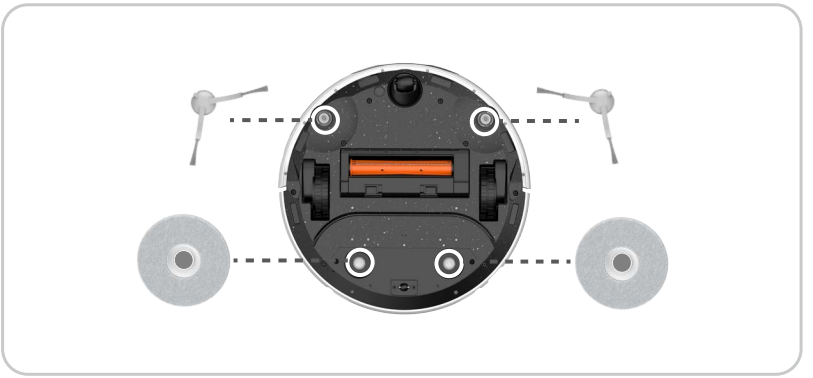

Obtenir l'application EZVIZ

1. Connectez votre téléphone portable au Wi-Fi (seul le Wi-Fi 2,4 GHz est pris en charge).
2. Téléchargez et installez l'application EZVIZ en recherchant « EZVIZ » dans l'App Store ou dans Google PlayTM.
3. Lancez l'application et créez un compte utilisateur EZVIZ.

EZVIZ App	
Download on the App Store	GET IT ON Google Play

- Si vous possédez déjà l'application, vérifiez que vous utilisez la dernière version. Pour déterminer si une mise à jour est disponible, accédez à l'App Store ou Google PlayTM et effectuez une recherche avec le mot-clé « EZVIZ ».
- Le processus réel peut varier en raison des mises à jour continues de l'application. Suivez les instructions fournies dans l'application.

Ajout du robot à l'application EZVIZ

1. Connectez-vous à votre compte à l'aide de l'application EZVIZ. Appuyez sur l'icône d'ajout d'appareil pour accéder à l'interface de lecture du QR Code.
2. Appuyez sur le bouton d'alimentation du robot et maintenez-le enfoncé pendant 4 secondes jusqu'à ce qu'il démarre.
3. Ouvrez le couvercle supérieur du robot, scannez le code QR sur le corps du robot, puis effectuez la configuration du réseau et l'ajout du robot en suivant les invites de l'interface.

Si la connexion Wi-Fi a échoué ou si vous souhaitez connecter le robot à un autre réseau Wi-Fi, vous devez appuyer sur le bouton de réinitialisation et le maintenir enfoncé pendant 4 secondes, puis le robot redémarrera et vous pourrez à nouveau l'ajouter à l'application EZVIZ.

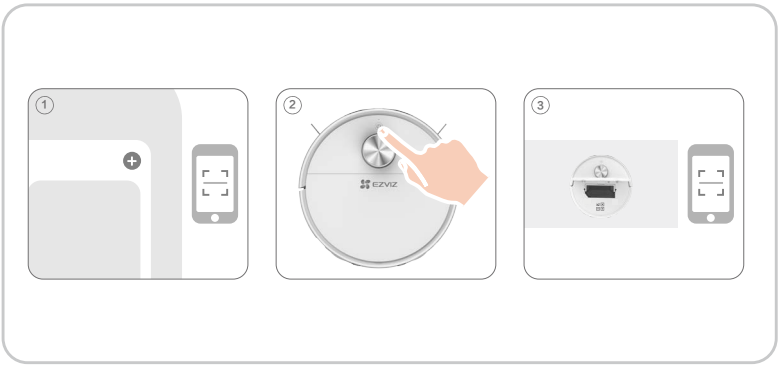

Placez le robot

Placez le robot devant la station de base, puis appuyez sur sur le panneau de commande. Le robot entrera dans la station de base et commencera à se charger.

Il est recommandé de placer le robot à moins de 50 cm devant la station de base pour éviter une défaillance de recharge.

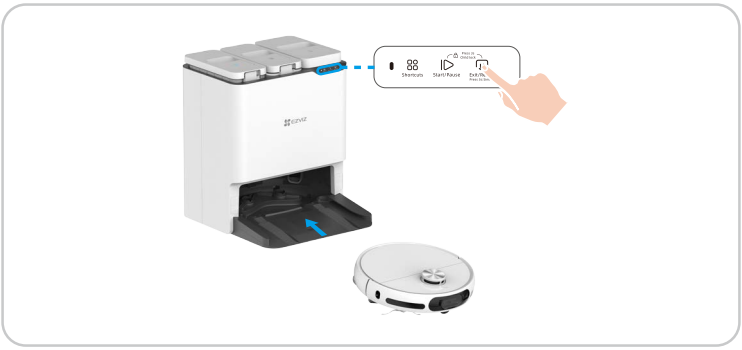

Premier nettoyage

Commencez le nettoyage de l'une des trois manières suivantes.

- Appuyez sur le bouton |▷ de la station de base pour fonctionner.

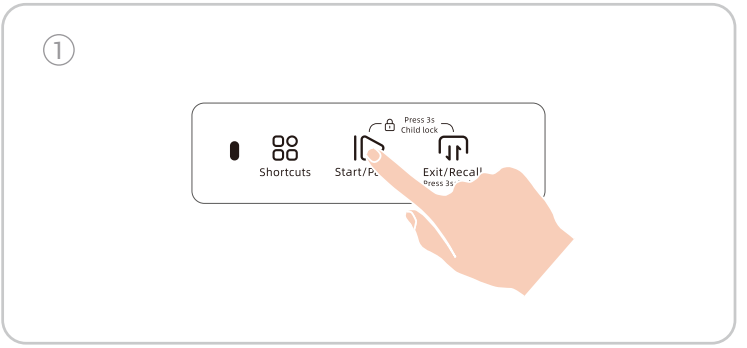

- Connectez-vous à votre compte via l'application EZVIZ, ajoutez l'appareil et sélectionnez le mode de nettoyage sur la page d'accueil de l'appareil dans l'application, puis cliquez sur ▶.

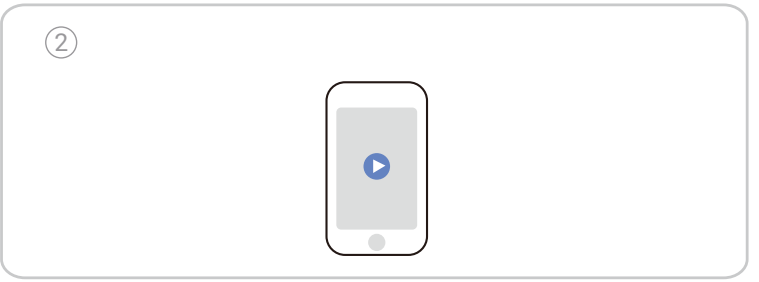

- Appuyez sur le bouton du robot pour le faire fonctionner.

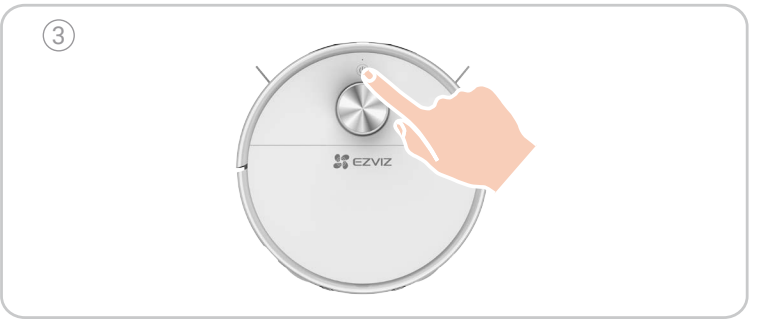

Utilisation de l’autocollant de caméra (en option)

Un autocollant de caméra électrostatique est fourni si vous avez besoin de couvrir la caméra.

1. Retirez le film de protection.
2. Nettoyez et essuyez le verre de la caméra à l’aide d’un tissu humide. Collez et appuyez l’autocollant sur le verre de la caméra et assurez-vous qu’il est bien collé.
3. L’autocollant peut être lavé et réutilisé.

L’évitement d’obstacles visuel est réalisé grâce à la caméra RGB. Couvrir l’objectif affectera une partie de l’effet d’évitement d’obstacles. Le traitement d’image est effectué localement et ne sera pas téléchargé sur la plateforme Cloud EZVIZ.

Opérations sur l’application EZVIZ

L’interface de l’application peut être différente en raison de la mise à jour de la version, et l’interface de l’application que vous avez installée sur votre téléphone prévaut.

Carte de nettoyage

Édition de carte (division de zone, fusion de zone, construction de zone, nommage de pièce, zone interdite, mur invisible, rotation, seuil), zonage de carte, affichage de tapis, affichage de l’itinéraire de nettoyage en temps réel et sauvegarde de plusieurs cartes.

Méthode de nettoyage

Nettoyage général, nettoyage personnalisé, nettoyage de pièce désignée et nettoyage de zone.

Paramètres de nettoyage

Réglage d’aspiration, réglage de volume d’eau, réglage de séquence de nettoyage, amplification de tapis, balayage supplémentaire pour tapis et auto-nettoyage pour la brosse principale.

Fonction de surveillance

Inspection programmée de patrouille, mouvement à point fixe, capture d’image/enregistrement lors de la patrouille, interphone vocal.

Affichage des informations

Historique de nettoyage, historique d’inspection de patrouille, puissance du robot, consommables et maintenance.

Autres fonctionnalités

Mise à niveau du micrologiciel, réglage du volume, nettoyage programmé, mode Ne pas déranger, compensation de la lumière de vision nocturne, etc.

Maintenance de routine

Pour maintenir le meilleur état de l'appareil, veuillez entretenir l'appareil et remplacer les pièces aux fréquences suivantes :

Pièces de robot	Fréquence d'entretien	Fréquence de remplacement
Tissu de serpillière	/	Tous les 2 à 3 mois
Brosse latérale	Une fois toutes les 2 semaines	Tous les 3 à 6 mois
Brosse principale	Une fois par semaine	Tous les 6 à 12 mois
Sac à poussière	/	Tous les 3 à 4 mois
Filtre haute efficacité	Une fois par semaine	Tous les 3 à 6 mois
LDS Lidar Caméra RVB Capteur de bord Capteur d'obstacle Détecteur de vide Terminal de réception infrarouge Pare-chocs Contact de charge Roulette universelle / roue motrice	Une fois par semaine	/
Bac de nettoyage	Une fois toutes les 2 semaines	/
Réservoir d'eau propre	Une fois tous les 3 mois	/
Réservoir des eaux usées	Après chaque passage de serpillière	/
Station de base	Une fois toutes les 2 semaines	/

- Avant d'effectuer des tâches de nettoyage et d'entretien sur l'appareil, arrêtez le robot et débranchez la station d'accueil.
- Un outil de nettoyage multifonctionnel est fourni pour faciliter l'entretien. Manipulez-le avec précaution, car il comporte des bords tranchants.
- EZVIZ fabrique diverses pièces de rechange et accessoires. Veuillez consulter le site www.ezviz.com pour plus d'informations sur les pièces de rechange.
- Les accessoires sont considérés comme des consommables et il est recommandé de les entretenir et de les remplacer régulièrement. En raison de leurs caractéristiques d'usure, ils ne sont pas soumis à la période de garantie standard du produit.

Remplacement du tissu de serpillière

1. Appuyez sur le bouton du panneau de commande de la station de base, le robot sort de la station de base.

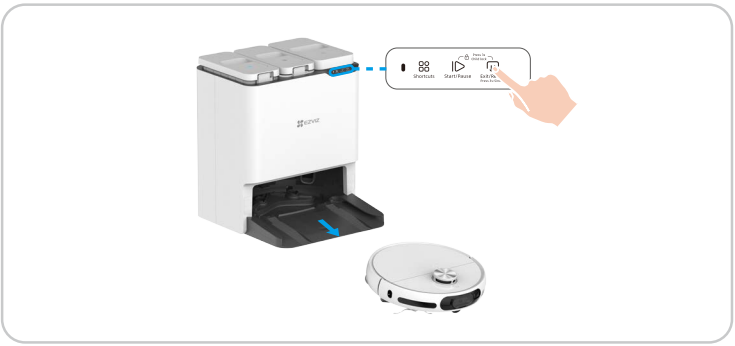

2. Retournez le robot, retirez l'ensemble de la serpillière.

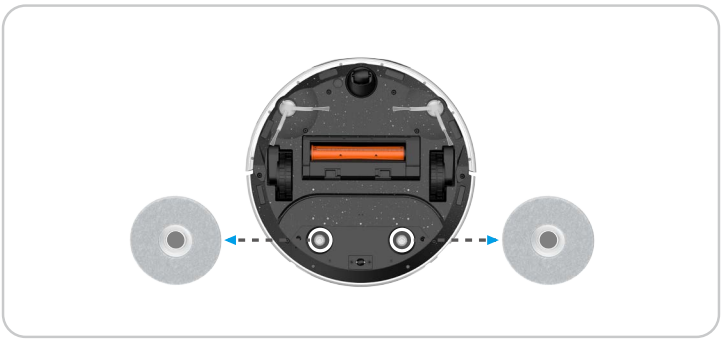

3. Retirez le vieux chiffon de la tête de balai et remplacez-le par un nouveau, puis remettez la tête de balai sur le robot.

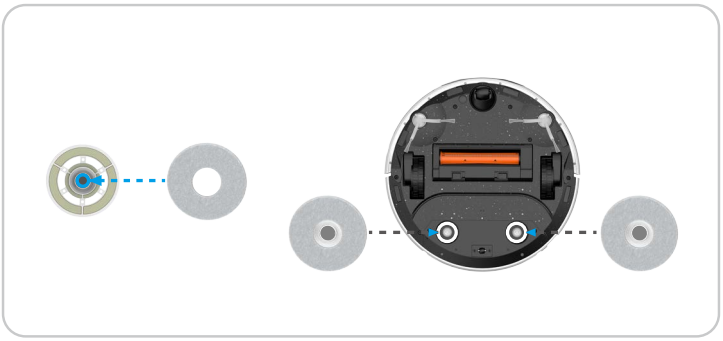

Vider la boîte à poussière

1. Ouvrez le couvercle supérieur du robot, sortez le bac à poussière.

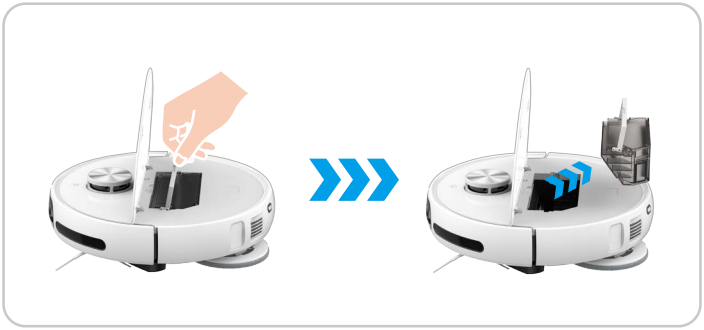

2. Unfasten the buckle on the side of the dust box, open the dust box cover and pour out the garbage inside of it.

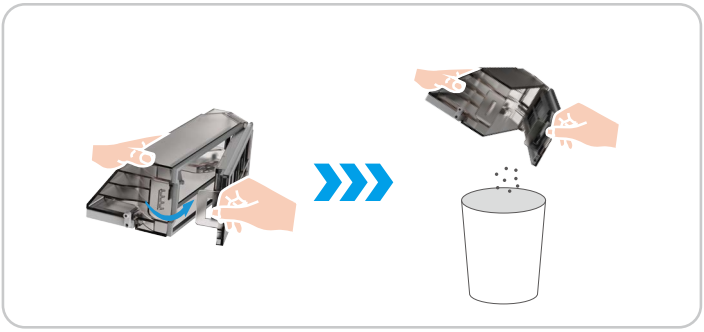

3. Remettez le bac à poussière en place et fermez le couvercle supérieur.

- Please make sure that the Dust Box and Filter are properly installed onto the Robot before cleaning.
- Do not schedule the cleaning mission if the dust box or filtet is not properly installed.

Nettoyer/remplacer le filtre

1. Ouvrez le couvercle supérieur du robot, sortez le bac à poussière et retirez l'ensemble du filtre.

2. Tapotez légèrement l'ensemble du filtre ou utilisez l'outil de nettoyage pour nettoyer le filtre, puis rincez-le à l'eau et laissez-le sécher complètement à l'air libre.

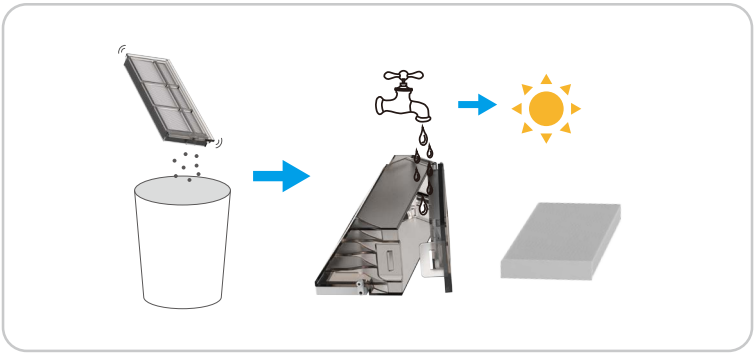

Si le filtre doit être remplacé, veuillez le retirer de la boîte à poussière et en insérer un nouveau.

Nettoyage de la brosse principale

1. Appuyez sur les boucles pour retirer le couvercle de la brosse principale et la brosse principale.

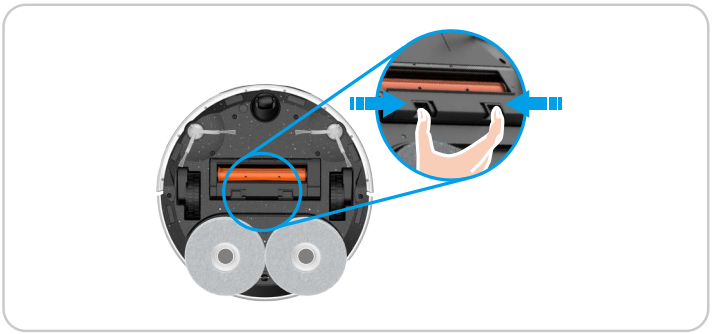

2. Appuyez sur le bouton à l'extrémité de l'outil de nettoyage et tournez-le simultanément ; retirez le couteau à crochet caché, puis nettoyez la brosse principale, et enfin remettez la brosse principale en place.

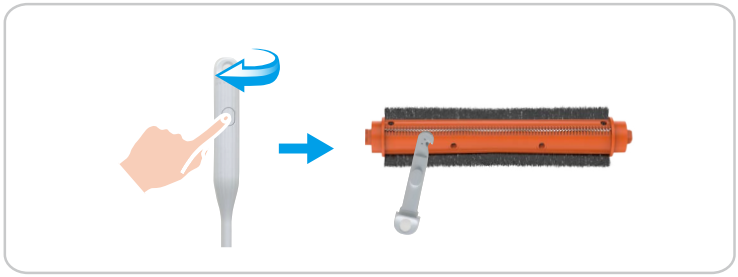

Nettoyage des roulettes

1. Tirez directement sur la roue universelle à la main, nettoyez-la avec l'outil de nettoyage caché, puis réinstallez-la en place.

   Si des sons anormaux se produisent après une utilisation prolongée, veuillez retirer la roue universelle et ajouter du lubrifiant dans l'arbre métallique.

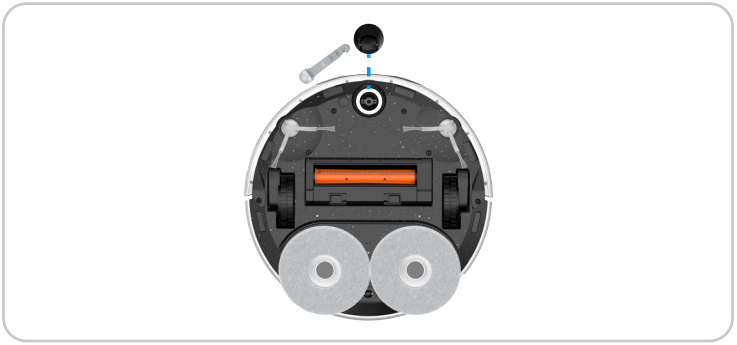

2. Nettoyez les roues motrices avec l'outil de nettoyage caché.

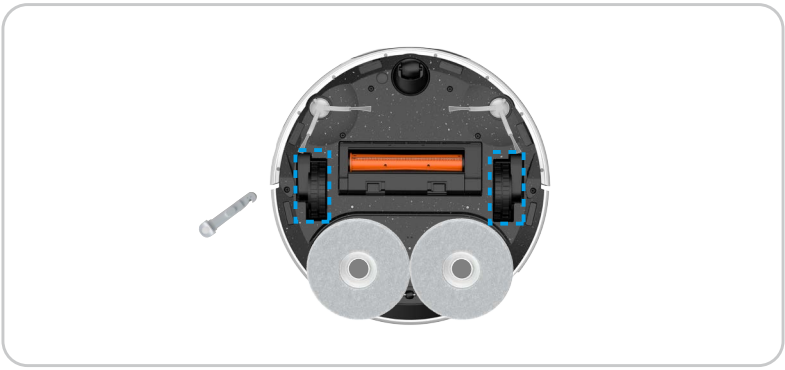

Nettoyage des pièces importantes

Essuyez et nettoyez les détecteurs de vide, le capteur de matériau, les points magnétiques, les contacts de charge, la caméra RVB, les capteurs d'obstacle, le capteur de bord et le terminal de réception infrarouge à l'aide d'un chiffon doux et sec.

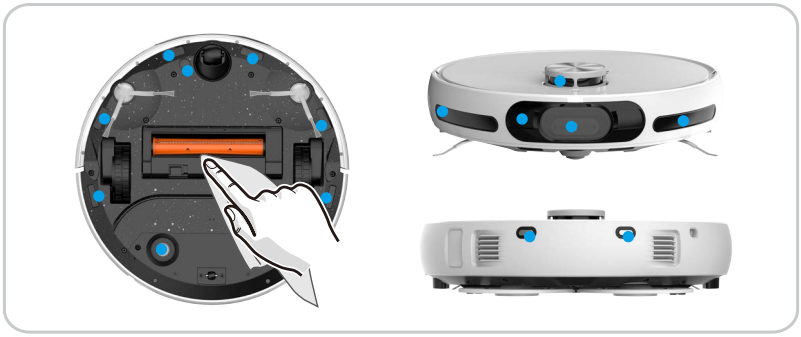

Réservoir d'eau propre

1. Ouvrez le couvercle du réservoir d'eau propre, déverrouillez la boucle et sortez le filtre vers le haut pour le nettoyer.

2. Videz les eaux usées et utilisez un outil de nettoyage pour enlever la saleté dans le réservoir d'eau sale.

Remplacer la solution de nettoyage

1. Retirez le film protecteur et le sceau sur le dessus de la bouteille de solution de nettoyage.
2. Retirez le réservoir d'eau sale et la bouteille vide de solution de nettoyage, installez la nouvelle bouteille de solution de nettoyage. Ensuite, remettez le réservoir d'eau sale en place.

Remplacer le sac à poussière

1. Ouvrez le couvercle supérieur de la boîte de collecte de poussière, soulevez la poignée du sac à poussière pour le sortir et le jeter.

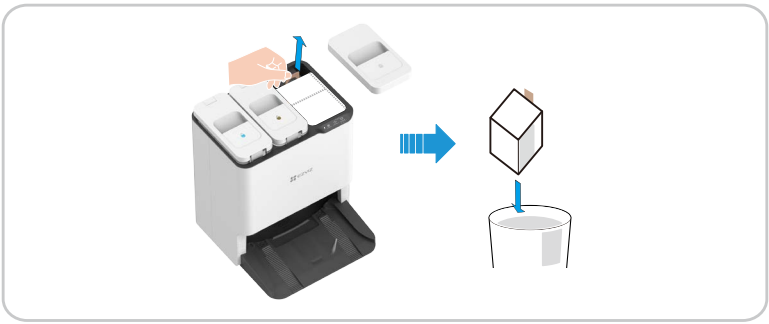

2. Installer un nouveau sac à poussière en place, puis fermer le couvercle supérieur.

Remplacement des brosses latérales

Retirez l'ancienne brosse latérale, puis appuyez sur la nouvelle pour la mettre en position.

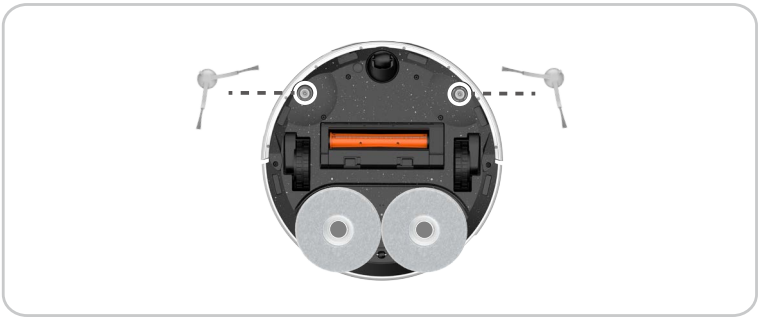

Nettoyez la station de base

1. Appuyez sur le bouton pendant 3 secondes, le robot sortira de la station de base et la station de base pulvérisera de l'eau

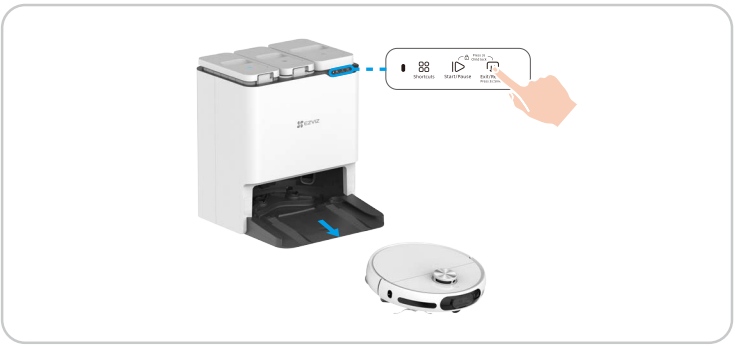

2. Nettoyez l'intérieur de la station de base et de l'évier de nettoyage avec un outil de nettoyage ou des chiffons.

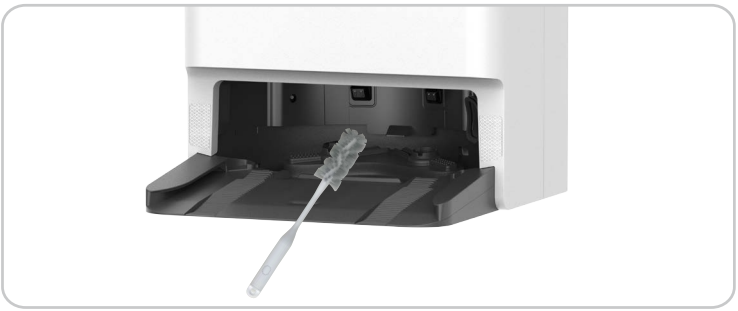

Filtre à air d'entrée propre

1. Ouvrez le couvercle supérieur de la boîte de collecte de poussière, puis soulevez la poignée du sac à poussière. Faites pivoter et retirez le filtre à air d'entrée situé au bas de la boîte de collecte de poussière.
2. Rincez à l'eau propre et séchez-la, puis remettez-la dans la boîte de collecte de poussière.

Nettoyer le conduit de collecte de poussière

Pour le robot : Sortez le bac à poussière, nettoyez le conduit de collecte de poussière avec une brosse douce.

Pour la station de base : Sortez le sac à poussière, nettoyez le port d'aspiration de poussière et le conduit de collecte de poussière avec une brosse douce.

Connexion à EZVIZ

1. Utiliser Amazon Alexa

Ces instructions vous permettront de contrôler vos appareils EZVIZ avec Amazon Alexa. Si vous rencontrez des difficultés au cours du processus, veuillez vous reporter à la section **Résolution des problèmes**.

Avant de commencer, assurez-vous que :

1. Les appareils EZVIZ sont connectés à l'application EZVIZ.
2. Vous disposez d'un appareil compatible avec Alexa (c'est-à-dire l'Echo Spot, l'Echo Show, le tout nouveau Echo Show, le Fire TV [toutes générations], le Fire TV Stick [deuxième génération uniquement] ou le téléviseur intelligent Fire TV Edition).
3. L'application Amazon Alexa est déjà installée sur votre appareil intelligent, et vous avez créé un compte.

Pour contrôler les appareils EZVIZ avec Amazon Alexa :

1. Ouvrez l'application Alexa et sélectionnez « Skills and Games » (Skills et jeux) dans le menu.
2. Depuis l'écran Skills et jeux, cherchez « EZVIZ », et vous trouverez les skills EZVIZ.
3. Sélectionnez la compétence de votre appareil EZVIZ, puis appuyez sur **ENABLE TO USE (ACTIVER POUR UTILISER)**.
4. Saisissez votre nom d'utilisateur et votre mot de passe EZVIZ, puis appuyez sur **Sign in (Connexion)**.
5. Appuyez sur le bouton **Authorize (Autoriser)** pour autoriser Alexa à accéder à votre compte EZVIZ, afin qu'Alexa puisse contrôler vos appareils EZVIZ.
6. Le message « EZVIZ has been successfully linked » (EZVIZ a été associé avec succès) s'affichera ; appuyez ensuite sur **DISCOVER DEVICES (DÉCOUVRIR LES APPAREILS)** pour permettre à Alexa de découvrir tous vos appareils EZVIZ.
7. Retournez au menu de l'application Alexa et sélectionnez « Devices » (Appareils) ; dans le menu « Devices », vous verrez tous vos dispositifs EZVIZ.

Voice Command

Pour utiliser cette fonction, veuillez modifier le nom de votre robot (par exemple : \"RS20 Pro\") dans l'application EZVIZ. Chaque fois que vous changez le nom du robot, vous devrez redécouvrir l'appareil pour mettre à jour le nom.

Discover a new smart device via the "Smart Home" menu in the Alexa app or the Alexa Voice Control function.
Une fois que l'appareil est trouvé, vous pouvez le contrôler avec votre voix. Prononcez des commandes simples à Alexa, telles que "turn on/turn off + nom". Par exemple, dites "turn on RS20 Pro", le robot commencera à nettoyer.

Résolution des problèmes

Que dois-je faire si Alexa ne trouve pas mon appareil ?

Vérifiez s'il y a des problèmes de connexion à Internet.

Essayez de redémarrer l'appareil intelligent et de redécouvrir l'appareil sur Alexa.

Pourquoi l'état de l'appareil affiche-t-il « Offline » (Hors ligne) sur Alexa ?

Il se peut que votre connexion sans fil ait été perdue. Redémarrez l'appareil intelligent et redécouvrez l'appareil sur Alexa.

Il se peut que l'accès à Internet sur votre routeur soit indisponible. Vérifiez si votre routeur est connecté à l'Internet et réessayez.

Pour plus de détails sur les pays qui prennent en charge l'utilisation d'Amazon Alexa, reportez-vous à son site officiel.

2. Utiliser l'Assistant Google

Grâce à l'Assistant Google, vous pouvez activer votre appareil EZVIZ et le regarder en direct en utilisant les commandes vocales de l'Assistant Google.

Les appareils et applications suivants sont nécessaires :

1. Une application EZVIZ fonctionnelle.
2. Un téléviseur avec un appareil Chromecast fonctionnel connecté à celui-ci.
3. L'application Assistant Google installée sur votre téléphone.

Pour commencer, effectuez les opérations suivantes :

1. Configurez l'appareil EZVIZ et assurez-vous qu'il fonctionne correctement dans l'application.
2. Téléchargez l'application Google Home depuis l'App Store ou Google Play Magasin™, puis connectez-vous à votre compte Google.
3. Depuis l'écran « My Home », appuyez sur l'icône « + » dans le coin supérieur gauche, puis sélectionnez « Set up device » (Configurer un appareil) dans la liste du menu pour accéder à l'interface de configuration.
4. Appuyez sur **« Works with Google » (Fonctionne avec Google)**, puis recherchez « EZVIZ » ; vous trouverez les compétences EZVIZ.
5. Saisissez votre nom d'utilisateur et votre mot de passe EZVIZ, puis appuyez sur **Sign in (Connexion)**.
6. Appuyez sur le bouton **Authorize (Autoriser)** pour autoriser Google à accéder à votre compte EZVIZ, afin que Google puisse contrôler vos appareils EZVIZ.

7. Appuyez sur **Return to app (Revenir à l'application)**.
8. Suivez les étapes ci-dessus pour effectuer l'autorisation. Une fois la synchronisation terminée, le service EZVIZ sera répertorié sous votre liste de services. Pour voir la liste des appareils compatibles sur votre compte EZVIZ, appuyez sur l'icône du service EZVIZ.
9. Maintenant, essayez quelques commandes avec le nom du robot que vous avez créé lors de la configuration du système, telles que "start/stop/dock/pause/unpause + nom". Par exemple, dites "start RS20 Pro", le robot commencera à nettoyer

Les utilisateurs peuvent gérer les appareils en tant qu'entité distincte ou en tant que groupe. L'ajout d'appareils à une pièce permet aux utilisateurs de contrôler un groupe d'appareils en même temps à l'aide d'une seule commande.

Consultez ce lien pour plus d'informations :

https://support.google.com/googlehome/answer/7029485?co=GENIE.Platform%3DAndroid&hl=en

Questions fréquentes

Problème	Solution
Échec de charge	Veuillez confirmer si le cordon d'alimentation de la station de base est bien connecté.
Échec de recharge	Il y a beaucoup d'obstacles près de la Station de Base. Veuillez nettoyer les obstacles devant la Station de Base.
	Il est recommandé de replacer le robot sur la station de base avant chaque tâche de nettoyage et de s'assurer que le robot commence à travailler à partir de la station de base.
	Résistance élevée à la terre. Il est suggéré de déplacer la Station de Base vers un sol carrelé plat et de couleur claire.
	Le sol est glissant. Il est recommandé de balayer le sol devant la station de base.
	Emplacement incorrect de la station de base. Veuillez vérifier si l'emplacement de la station de base sur la carte est correct.
	S'il vous plaît ne placez pas la station de base en plein soleil.
En cas de recharge, exception de fonctionnement à proximité de la station de base	Il y a des obstacles à moins de 1,5 mètre devant la station de base et à moins de 0,1 mètre sur le côté. Veuillez dégager les obstacles directement devant la station de base.
	Veuillez utiliser un matériau doux (tissu ou chiffon doux) pour essuyer le contact de charge à l'arrière du robot.
	Veuillez faire glisser les roues motrices du robot et recharger les chenilles au bas de la station de base.
	Veuillez confirmer si l'emplacement d'installation de la station de base est directement exposé au soleil.
Bruit anormal/secousse pendant le nettoyage	Des objets étrangers se sont enroulés autour des roues, des brosses latérales ou de la brosse principale, veuillez démarrer le robot après l'avoir éteint et le nettoyer.
	La bande en caoutchouc sur le port de collecte de poussière frotte le sol, ce qui est un phénomène normal.
	Si le chiffon de la vadrouille est enroulé, retirez l'ensemble de la vadrouille et réinstallez le chiffon de la vadrouille.
Le réservoir d'eaux usées continue de pomper de l'eau	Nettoyez la station de base. Pour plus d'informations, veuillez vous référer à \"Nettoyer la station de base\".

Impossible de se connecter au Wi-Fi	Signal Wi-Fi faible, veuillez vous assurer que le robot se trouve dans une zone avec un bon signal Wi-Fi.
	Exception de connexion Wi-Fi. Veuillez réinitialiser le Wi-Fi et télécharger la dernière application EZVIZ, puis essayez de scanner le code QR sur le robot pour le reconnecter.
Impossible d'éviter les obstacles	Utilisez un outil de soufflage d'air pour nettoyer le verre de l'objectif, ou vous pouvez utiliser des tissus doux ou un chiffon sec pour essuyer le verre de l'objectif.
	La performance d'évitement d'obstacles du robot diminuera lorsqu'il rencontrera des objets avec une transmittance élevée (comme le verre), une réflectance élevée (comme le métal poli) ou une faible réflectance (comme les objets noirs) en raison des influences environnementales.
Évitement anormal des obstacles	Utilisez un outil de soufflage d'air pour nettoyer le verre de l'objectif, ou vous pouvez utiliser des tissus doux ou un chiffon sec pour essuyer le verre de l'objectif.
La brosse latérale est tombée pendant le nettoyage	Retournez le robot et réinstallez la brosse latérale, assurez-vous de l'installer complètement jusqu'à entendre un son de \"clic\".
La détection anti-chute a échoué, le robot ne peut pas éviter les escaliers ou les endroits élevés.	Utilisez des mouchoirs doux ou un chiffon sec pour essuyer les capteurs de falaise.
Impossible de collecter de la poussière, mauvais effet de collecte de poussière ou son anormal lors de la collecte de poussière	Veuillez vérifier si le conduit de collecte de poussière du robot et de la station de base est bloqué. Si c'est le cas, veuillez vous référer à la méthode de nettoyage du conduit de collecte de poussière dans ce manuel d'utilisation.
	Sac à poussière plein. Si c'est le cas, veuillez remplacer par un nouveau sac à poussière jetable.
	La sortie d'air de la boîte à poussière du robot est bloquée, veuillez la nettoyer et retirer les corps étrangers.
Impossible de sécher automatiquement	La fonction de séchage automatique est désactivée sur l'application, veuillez vérifier les paramètres sur l'application.
	Pendant le séchage, appuyez sur le bouton sur le robot ou le robot quitte la station de base, la tâche de séchage se termine prématurément.
Fonctionnement anormal	Si le problème persiste après avoir envisagé les causes possibles ci-dessus, les composants peuvent être anormaux. Veuillez contacter le service client.

ⓘ Pour des informations supplémentaires sur l'appareil, visitez le site www.ezviz.com/eu.

Précautions environnementales

Les substances chimiques contenues dans la batterie au lithium-ion intégrée de cet appareil peuvent provoquer une pollution de l'environnement. Veuillez la retirer avant de la mettre au rebut et l'envoyer à une station professionnelle de recyclage de batteries pour une élimination centralisée.

1. Faites fonctionner le robot jusqu'à ce qu'il ait une faible batterie et qu'il ne puisse plus fonctionner, et pendant cette période, ne le laissez pas retourner à la station de base.
2. Éteignez le robot et retirez la brosse latérale et le bac à poussière.
3. Retournez le robot et retirez les vis en bas.
4. Retirez le couvercle de la batterie.
5. Retirez la batterie.

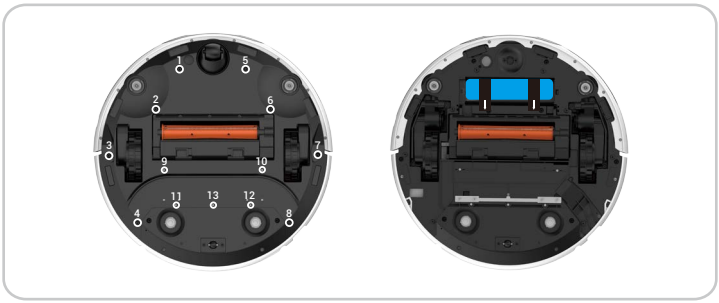

- Lors du démontage de la batterie, veuillez vous assurer que l'alimentation est épuisée et opérer avec la station de base déconnectée.
- Veuillez démonter l'ensemble bloc-batterie en même temps et ne pas endommager le boîtier du bloc-batterie afin d'éviter tout court-circuit ou fuite de substances dangereuses.
- Si la batterie contient des exsudats et que vous les touchez accidentellement, veuillez rincer votre main à grande eau et consulter rapidement un médecin.
- Cet appareil ne doit pas être mis au rebut après la date d'expiration ou après qu'il ne fonctionne plus normalement après réparation, veuillez le remettre à une entreprise qualifiée pour l'élimination des DEEE. Veuillez également vous référer aux réglementations nationales ou locales sur l'élimination des DEEE pour la méthode correcte.
- Mode veille : la station de base passe en mode veille après que le Robot soit éteint pendant 10 minutes : 0,5 W.

Initiatives sur l'utilisation des Produits vidéo

Nous vous remercions d'avoir acheté les produits EZVIZ.
La technologie est présente dans tous les aspects de notre vie. Considérée comme une entreprise de haute technologie, nous sommes de plus en plus conscients du rôle que joue la technologie dans l'amélioration des performances de l'entreprise et de la qualité de vie, mais en même temps, des éventuels dangers de son utilisation inappropriée. À titre d'exemple, les produits vidéo sont capables d'enregistrer des images réelles, complètes et claires. Cela permet d'ajouter une valeur élevée après coup et de préserver des faits en temps réel. Toutefois, il pourrait en découler une violation des droits et intérêts légitimes des tiers en cas de diffusion, d'utilisation et/ou de traitement inappropriés des données vidéo. En s'inspirant de la philosophie « La technologie pour le bien commun », EZVIZ demande à chaque utilisateur final de la technologie vidéo et des produits vidéo de respecter toutes les lois et réglementations applicables, ainsi que les usages éthiques, ceci dans le but de créer ensemble une meilleure communauté.
Veuillez lire attentivement les initiatives suivantes :

1. Chaque personne peut raisonnablement s'attendre au respect de sa vie privée, et l'installation des produits vidéo ne doit pas entrer en contradiction avec cette attente raisonnable. Par conséquent, un Avis d'avertissement sera établi de manière raisonnable et efficace et précisera la zone de surveillance, lors de l'installation des produits vidéo dans les espaces publics. Concernant les espaces non accessibles au public, les droits et intérêts des tiers doivent être évalués pendant l'installation des produits vidéo, y compris, mais sans s'y limiter, l'installation des produits vidéo uniquement après l'obtention du consentement des parties prenantes, et la non-installation des produits vidéo très discrets.
2. L'objectif des produits vidéo est d'enregistrer les activités réelles dans des conditions de temps et d'espace strictement définies. Par conséquent, chaque utilisateur devra d'abord raisonnablement définir ses propres droits dans ce cadre spécifique, afin d'éviter de porter atteinte aux portraits, à la vie privée ou aux autres droits légitimes des tiers.
3. Au cours de l'utilisation des produits vidéo, les données d'images vidéo dérivées des scènes réelles continueront d'être générées, y compris un volume important de données biologiques (telles que les images du visage), et les données pourraient ensuite être appliquées ou retraitées. Les produits vidéo eux-mêmes ne peuvent pas distinguer le bon du mauvais concernant la façon d'utiliser les données sur le seul fondement des images capturées par les produits vidéo. Le résultat de l'utilisation des données dépend de la méthode et de l'objectif d'utilisation par les Responsables du traitement des données. Par conséquent, les Responsables du traitement des données doivent non seulement se conformer à toutes les lois et réglementations applicables et aux autres exigences normatives, mais également respecter les normes internationales, la morale sociale, les bonnes mœurs, les pratiques communes et d'autres exigences non obligatoires, et respecter la vie privée, le portrait et les autres droits et intérêts des individus.
4. Il faut toujours tenir compte des droits, valeurs et autres exigences des différentes parties prenantes lors du traitement des données vidéo qui sont générées en permanence par les produits vidéo. À cet égard, la sécurité des produits et la sécurité des données constituent des facteurs déterminants. Par conséquent, chaque utilisateur final et chaque Responsable du traitement des données prend toutes les mesures nécessaires et raisonnables afin de garantir la sécurité des données et d'éviter les fuites de données, toute divulgation inappropriée et leur utilisation injustifiée, y compris, mais sans s'y limiter, la configuration du contrôle d'accès, le choix d'un environnement réseau adapté (Internet ou Intranet) dans lequel les produits vidéo sont connectés, l'établissement et l'optimisation constante de la sécurité du réseau.
5. Les produits vidéo ont largement contribué à l'amélioration de la sécurité sociale dans le monde, et nous pensons que ces produits joueront également un rôle majeur dans plusieurs aspects de la vie sociale. Toute utilisation abusive des produits vidéo en violation des droits de l'homme ou entraînant des activités criminelles est contraire à l'esprit de départ des innovations technologiques et du développement de produits. Par conséquent, chaque utilisateur doit mettre en place un mécanisme d'évaluation et de suivi de son application de produit afin de s'assurer que chaque produit est utilisé correctement et dans des conditions raisonnables, et de bonne foi.